ZBROJENIE MURU
odcinek: C-D
1:20

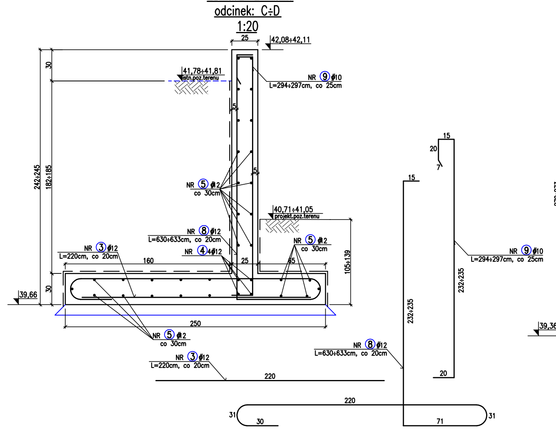

ZBROJENIE MURU
odcinek: D-E
1:20

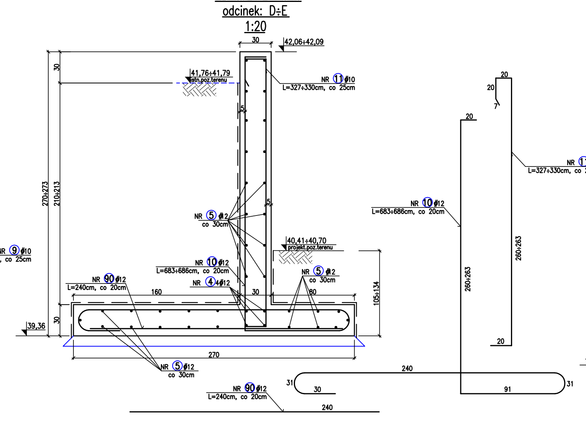

ZBROJENIE MURU
odcinek: E-F
1:20

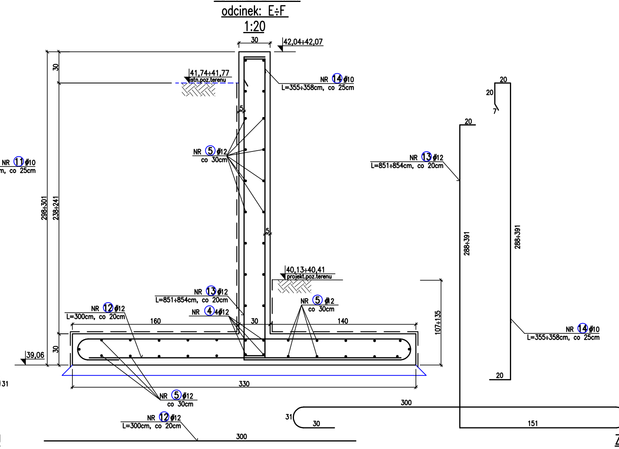

ZBROJENIE MURU
odcinek: F-G
1:20

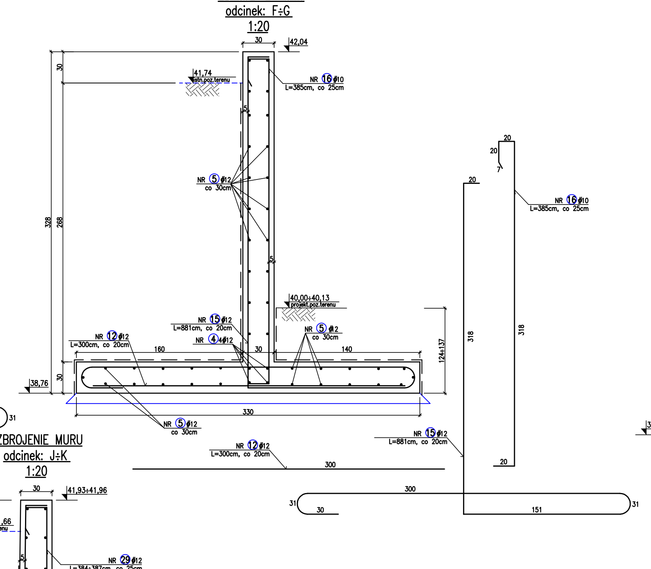

ZBROJENIE MURU
odcinek: G-H
1:20

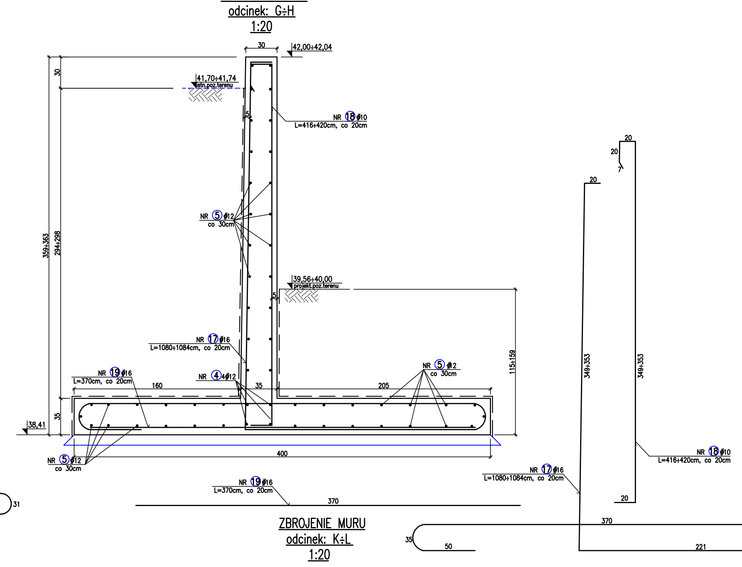

SZCZEGÓŁ DYLATACJI
1:10

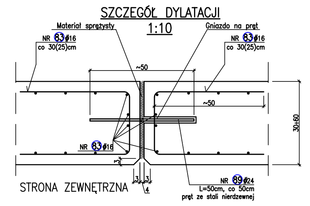

BETON: B30 (W6), B10 (chudy beton)
STAL ZBROJENIOWA: (A-III) 34GS
OTULINA: 5cm
IZOLACJA: *pionowa -2x Abizol "R" + 2x Abizol "P"

ZBROJENIE MURU
odcinek: H-I
1:20

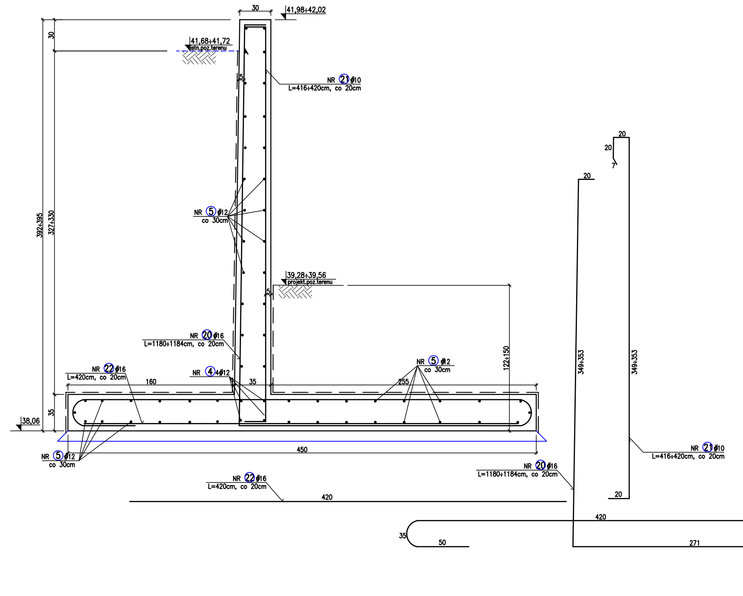

ZBROJENIE MURU
odcinek: I-J
1:20

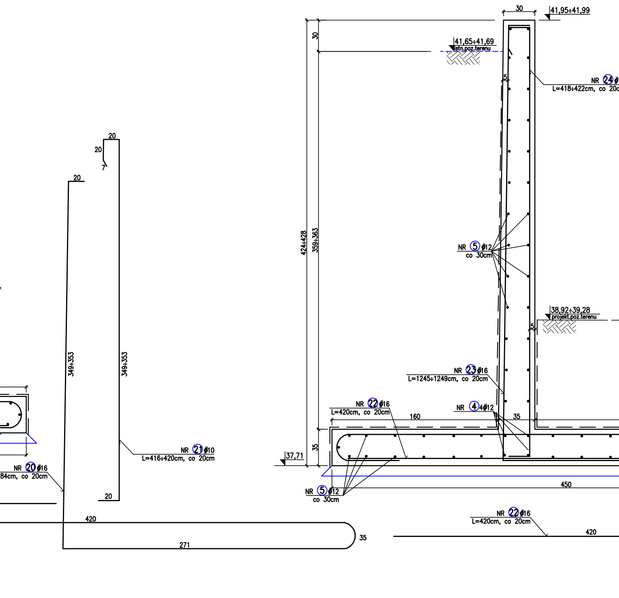

ZBROJENIE MURU
odcinek: J-K
1:20

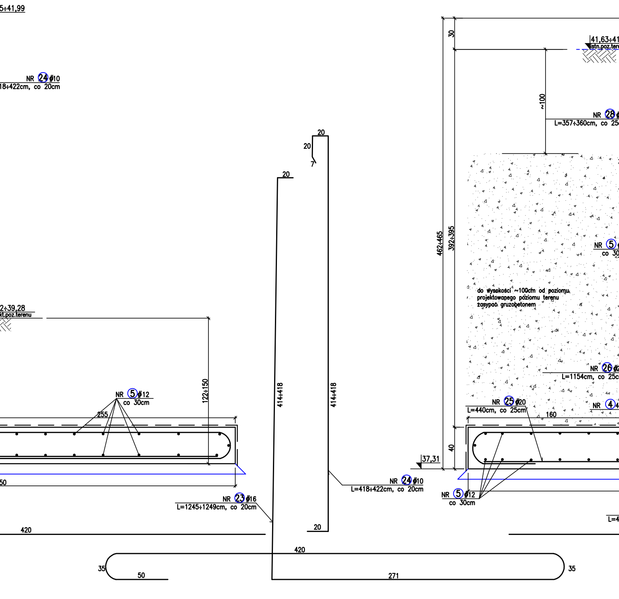

ZBROJENIE MURU
odcinek: K-L
1:20

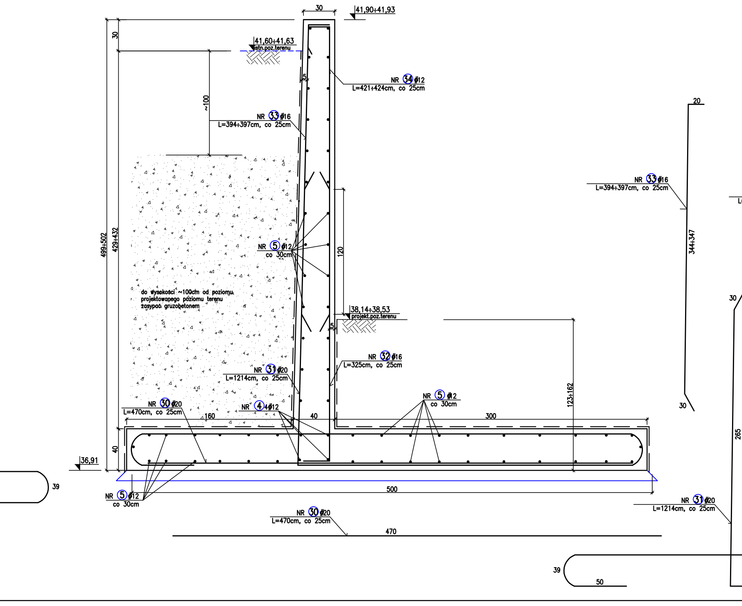

UWAGI:
W MURACH OPOROWYCH UMIEŚCIĆ RURKI DRENARSKIE WG WYTYCZNYCH PROJEKTU INSTALACYJNEGO ODWODNIENIA

ZESTAWIENIE STALI ZBROJENIOWEJ NR 3

PROJEKTOWANIE I NADZORY W BUDOWNICTWE, RYSZARD PACZOS 71-008 SZCZECIN, ul. WIADRA 13A, TEL./FAX: (091)4896410, 0605283070 BIURO: 71-008 SZCZECIN, ul. WIADRA 3/5, E-mail: projekty@paczos.pl	
BUDOWA ZESPOŁU BUDYNKÓW WARSZTATOWO-MAGAZYNOWYCH Z GARAŻAMI WRAZ MAŁĄ TRAFOSTACJĄ, PORTEROWNIĄ I MYJNIĄ ORAZ ZAGOSPODAROWANIEM TERENU, ZAGOSPODAROWANIEM TERENU, INFRASTRUKTURĄ TECHNICZNĄ I NASYPEM WYSOKOŚCIOWYM DO PRZECHOWYWANIA ŻUŻLU	
PROJEKT WYKONAWCZY	
JEDNOSTKA PROJEKTOWA: PROJEKTANT: 71-008 SZCZECIN UL. PRZYMORZE ZIELONEGO 15/7 TEL. 91 4828 217, 4828210 / FAX: 4288810	PODPIS/DATA
PROJEKTANT:	mgr inż. RYSZARD PACZOS mgr inż. LEK.PL/NR
AD. PROJEKTANT:	mgr inż. ROMAN SIWIŃSKI mgr inż. ROMAN SIWIŃSKI
SPRAWDZAŁ:	mgr inż. ROMAN SIWIŃSKI mgr inż. LEK.PL/NR
OBIEKT/ADRES:	DWUNAWOWY I KAWALERCA SP. Z O.O. 71-008 SZCZECIN UL. SŁUPSKA 15, SZ. NR 1/5, 8/15, 8/5
INWESTOR:	DWUNAWOWY I KAWALERCA SP. Z O.O. 71-008 SZCZECIN UL. SŁUPSKA 15
RYSUNEK:	ZBROJENIE ŚCIANY OPOROWEJ Ś3 PRZEKRÓJ DE-NA ODCINKACH 2x4.
FAZA: P.W.	BRANŻA: KONSTRUKCJA
SKALA: 1:20	DATA: Szczecin, kwiecień 2008 / NR RYS: PW/K/05

PRAWA AUTORSKIE ZASTRZEŻONE
Wykonywanie jakichkolwiek zmian w projekcie bez pisemnej zgody jest zabronione. Zgodnie z art.11 ustawy o prawie autorskim i prawach pokrewnych z dnia 4 lutego 1994 r. (Dz.U. z 2000 r. Nr 80, poz. 904 ze zmianami).