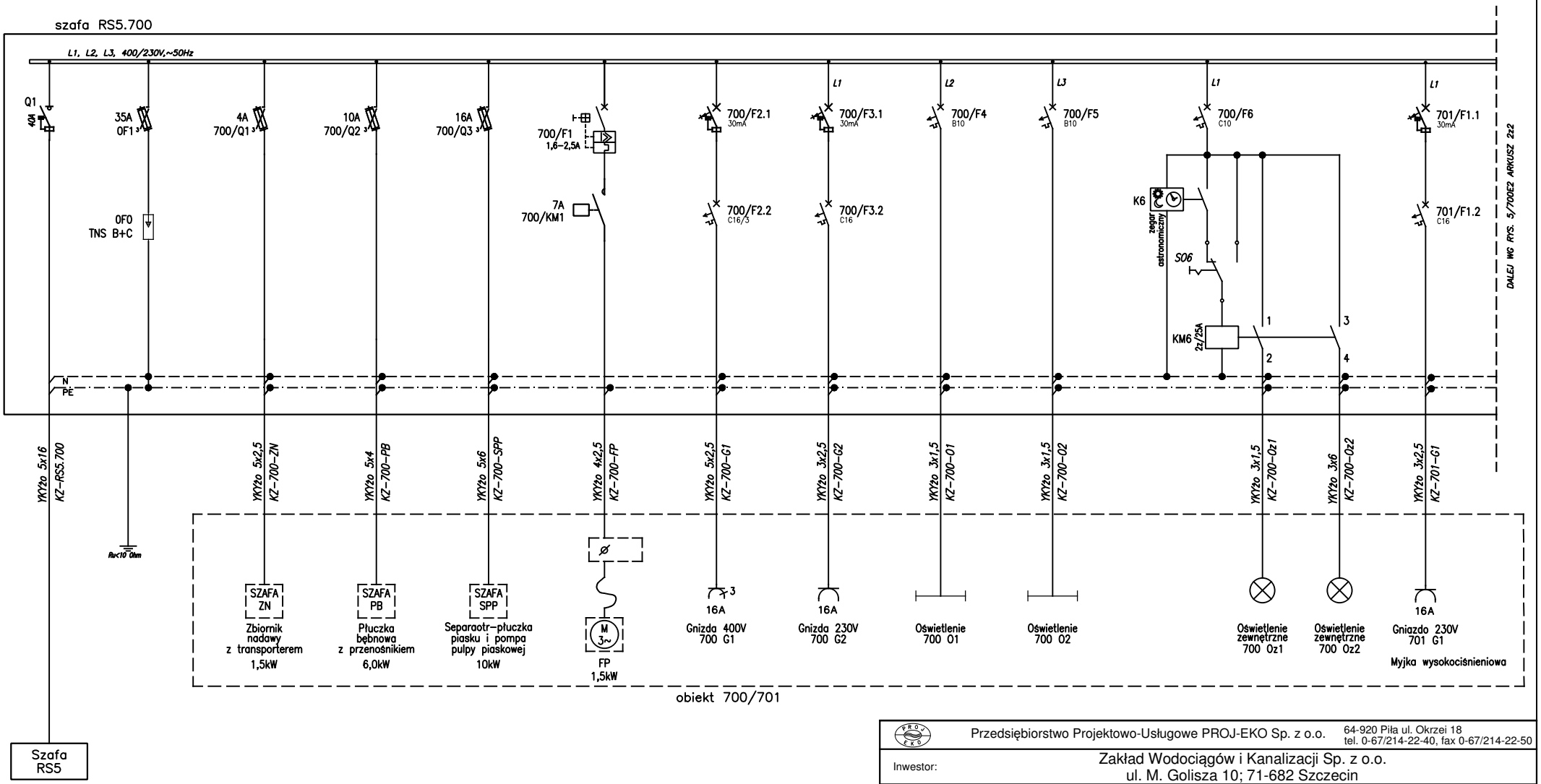

Przedsiębiorstwo Projektowo-Usługowe PROJ-EKO Sp. z o.o.	64-920 Piła ul. Okrzei 18 tel. 0-67/214-22-40, fax 0-67/214-22-50	
Inwestor:	Zakład Wodociągów i Kanalizacji Sp. z o.o. ul. M. Golisza 10; 71-682 Szczecin	
Inwestycja:	Modernizacja Oczyszczalni Ścieków Komunalnych "Zdroje" w Szczecinie	
Opracowanie:	Projekt wykonawczy Modernizacji Oczyszczalni Ścieków Komunalnych "Zdroje" w Szczecinie - tom EA	
Temat rysunku:	SCHEMAT ZASILANIA SZAFY RS5.700 arkusz 1 z 2	

Projektował;	Opracował:	Sprawdził:
mgr inż. Janusz Dębski upr. bud. 77/Sz/80 w spec. instalacyjnej elektrycznej	mgr inż. Bartłomiej Stankiewicz	mgr inż. Michał Zamolski upr. bud. ZAP/0144/PWOE/13 w spec. instalacyjnej elektrycznej

Data:	Stadium:	Branża:	Skala:	Nr projektu:	Wersja:	Nr rysunku:
grudzień 2015	Projekt wykonawczy	ELEKTRYCZNA i AKPiA	-:-	192/PW/EA/15	12.2015	5/700E1

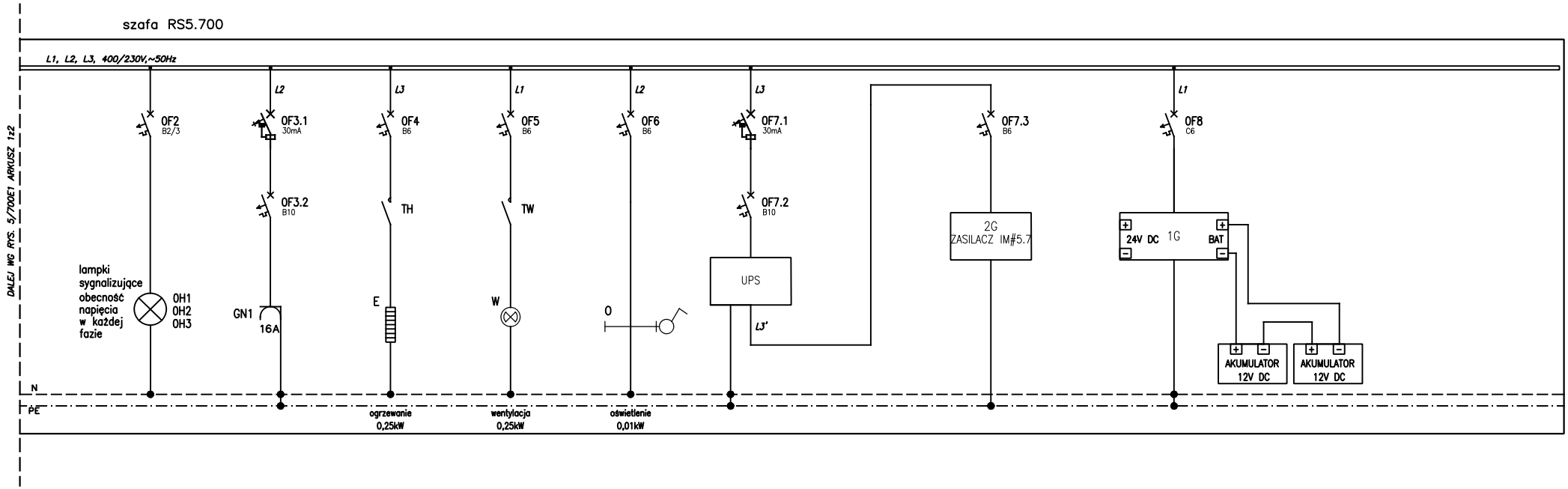

Przedsiębiorstwo Projektowo-Usługowe PROJ-EKO Sp. z o.o.		64-920 Piła ul. Okrzei 18 tel. 0-67/214-22-40, fax 0-67/214-22-50
Inwestor:	Zakład Wodociągów i Kanalizacji Sp. z o.o. ul. M. Golisza 10; 71-682 Szczecin	
Inwestycja:	Modernizacja Oczyszczalni Ścieków Komunalnych "Zdroje" w Szczecinie	
Opracowanie:	Projekt wykonawczy Modernizacji Oczyszczalni Ścieków Komunalnych "Zdroje" w Szczecinie - tom EA	
Temat rysunku:	SCHEMAT ZASILANIA SZAFY RS5.700 arkusz 2 z 2	

Projektował;	Opracował:	Sprawdził:
mgr inż. Janusz Dębski upr. bud. 77/Sz/80 w spec. instalacyjnej elektrycznej	mgr inż. Bartłomiej Stankiewicz	mgr inż. Michał Zamolski upr. bud. ZAP/0144/PWOE/13 w spec. instalacyjnej elektrycznej

Data:	Stadium:	Branża:	Skala:	Nr projektu:	Wersja:	Nr rysunku:
grudzień 2015	Projekt wykonawczy	ELEKTRYCZNA i AKPiA	-:-	192/PW/EA/15	12.2015	5/700E2

OBWODY GŁÓWNE	

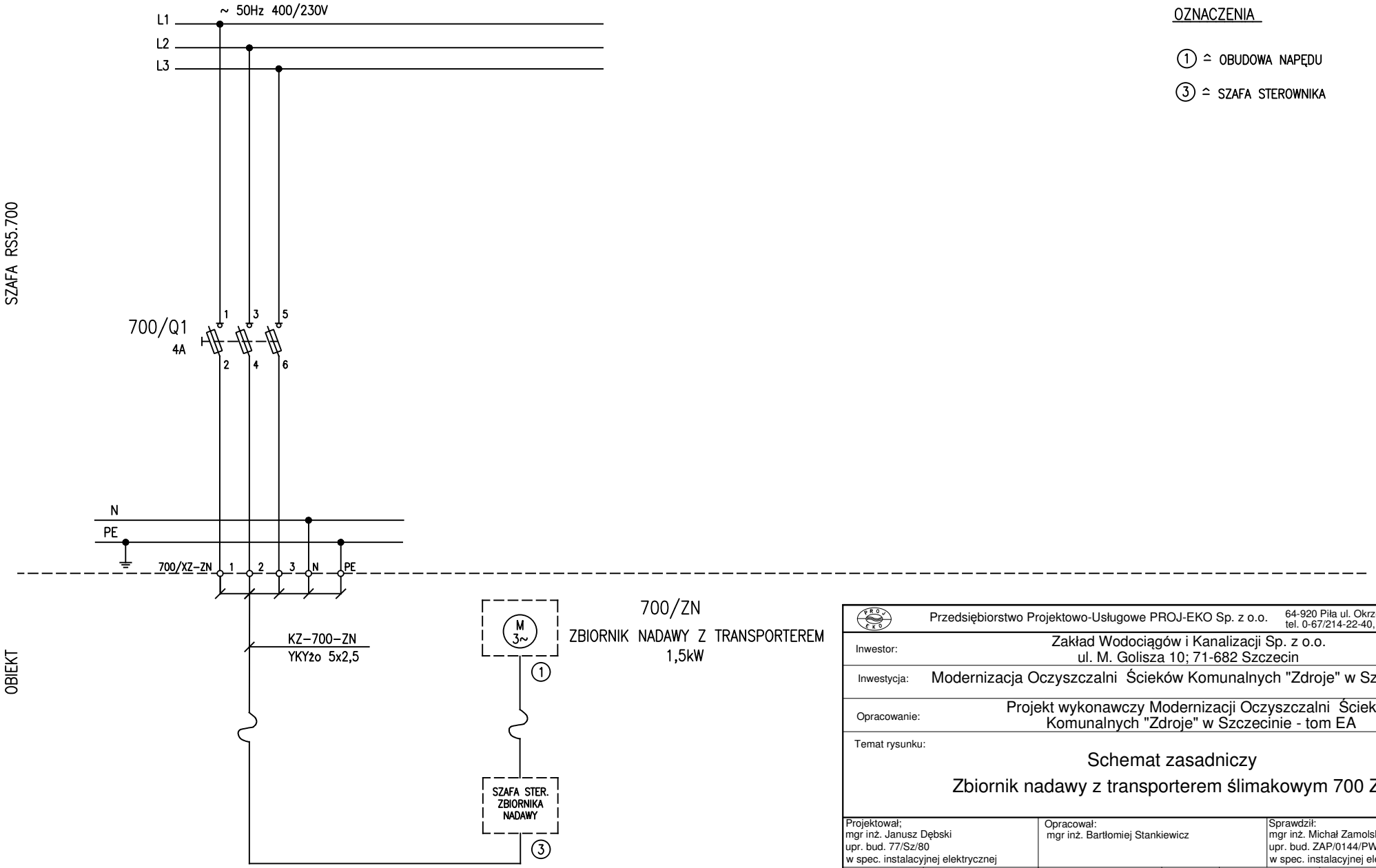

OZNACZENIA

1 ≙ OBUDOWA NAPĘDU

3 ≙ SZAFA STEROWNIKA

Przedsiębiorstwo Projektowo-Usługowe PROJ-EKO Sp. z o.o.	64-920 Piła ul. Okrzei 18 tel. 0-67/214-22-40, fax 0-67/214-22-50
Inwestor:	Zakład Wodociągów i Kanalizacji Sp. z o.o. ul. M. Golisza 10; 71-682 Szczecin
Inwestycja:	Modernizacja Oczyszczalni Ścieków Komunalnych "Zdroje" w Szczecinie
Opracowanie:	Projekt wykonawczy Modernizacji Oczyszczalni Ścieków Komunalnych "Zdroje" w Szczecinie - tom EA
Temat rysunku:	Schemat zasadniczy Zbiornik nadawy z transporterem ślimakowym 700 ZN

Projektował;	Opracował:	Sprawdził:
mgr inż. Janusz Dębski upr. bud. 77/Sz/80 w spec. instalacyjnej elektrycznej	mgr inż. Bartłomiej Stankiewicz	mgr inż. Michał Zamolski upr. bud. ZAP/0144/PWOE/13 w spec. instalacyjnej elektrycznej

Data:	Stadium:	Branża:	Skala:	Nr projektu:	Wersja:	Nr rysunku:
grudzień 2015	Projekt wykonawczy	ELEKTRYCZNA i AKPiA	-:-	192/PW/EA/15	12.2015	5/700E3

OBWODY GŁÓWNE	

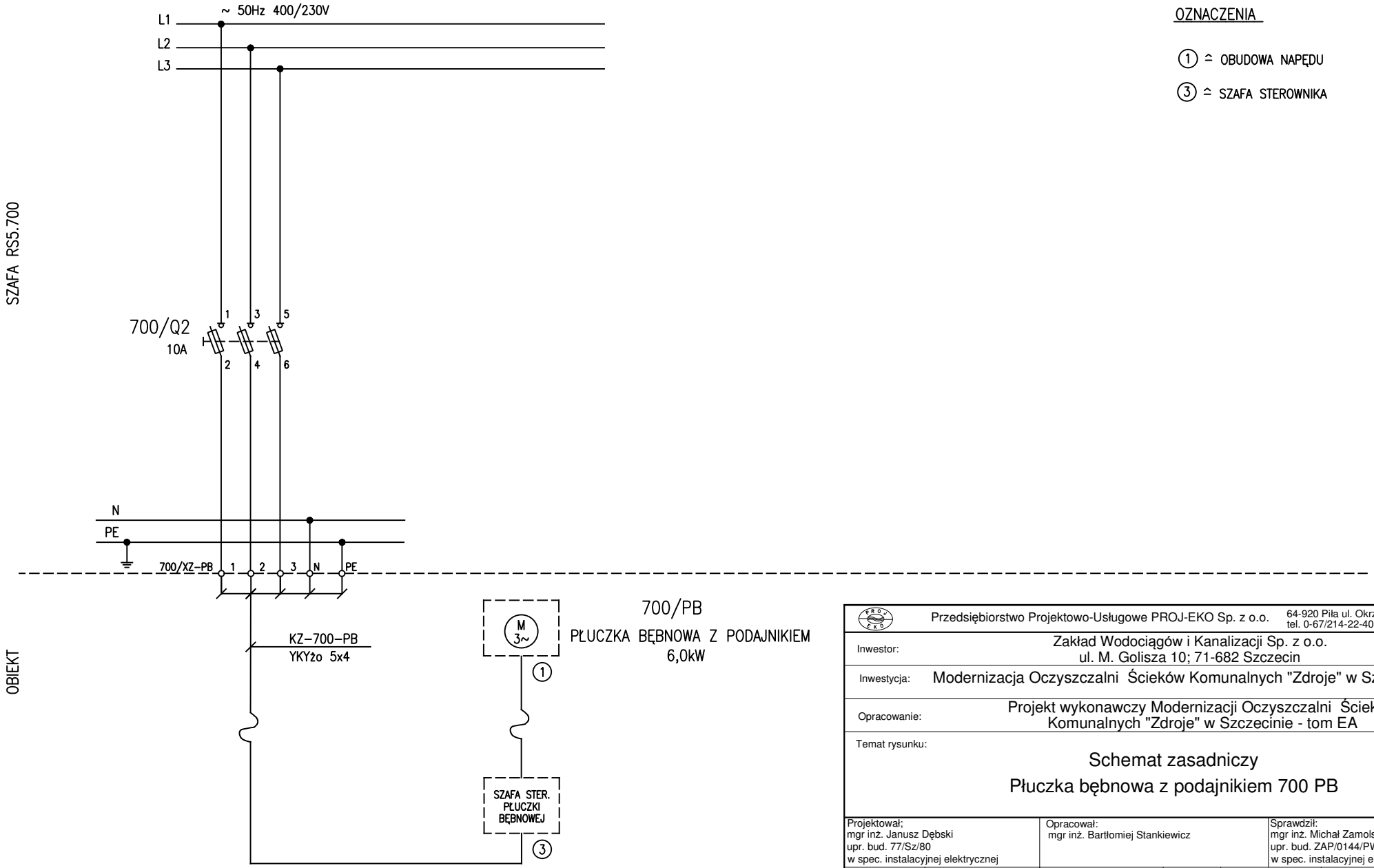

OZNACZENIA

1 ≙ OBUDOWA NAPĘDU

3 ≙ SZAFA STEROWNIKA

Przedsiębiorstwo Projektowo-Usługowe PROJ-EKO Sp. z o.o.	64-920 Piła ul. Okrzei 18 tel. 0-67/214-22-40, fax 0-67/214-22-50
Inwestor:	Zakład Wodociągów i Kanalizacji Sp. z o.o. ul. M. Golisza 10; 71-682 Szczecin
Inwestycja:	Modernizacja Oczyszczalni Ścieków Komunalnych "Zdroje" w Szczecinie
Opracowanie:	Projekt wykonawczy Modernizacji Oczyszczalni Ścieków Komunalnych "Zdroje" w Szczecinie - tom EA
Temat rysunku:	Schemat zasadniczy Płuczka bębnowa z podajnikiem 700 PB

Projektował;	Opracował:	Sprawdził:
mgr inż. Janusz Dębski upr. bud. 77/Sz/80 w spec. instalacyjnej elektrycznej	mgr inż. Bartłomiej Stankiewicz	mgr inż. Michał Zamolski upr. bud. ZAP/0144/PWOE/13 w spec. instalacyjnej elektrycznej

Data:	Stadium:	Branża:	Skala:	Nr projektu:	Wersja:	Nr rysunku:
grudzień 2015	Projekt wykonawczy	ELEKTRYCZNA i AKPiA	-:-	192/PW/EA/15	12.2015	5/700E4

OBWODY GŁÓWNE	

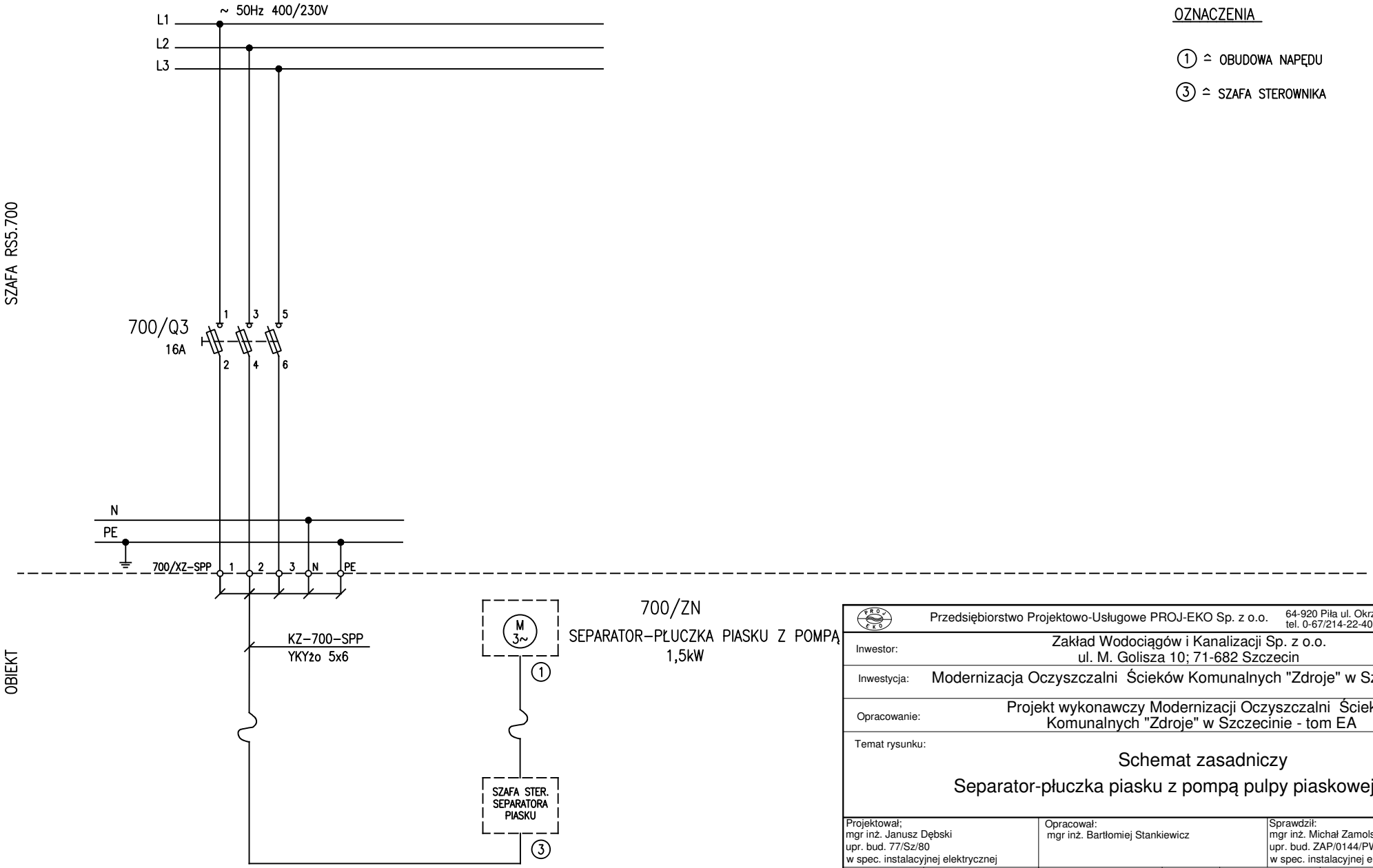

OZNACZENIA

(1) ≙ OBUDOWA NAPĘDU

(3) ≙ SZAFA STEROWNIKA

Przedsiębiorstwo Projektowo-Usługowe PROJ-EKO Sp. z o.o. 64-920 Piła ul. Okrzei 18 tel. 0-67/214-22-40, fax 0-67/214-22-50

Inwestor: Zakład Wodociągów i Kanalizacji Sp. z o.o. ul. M. Golisza 10; 71-682 Szczecin

Inwestycja: Modernizacja Oczyszczalni Ścieków Komunalnych "Zdroje" w Szczecinie

Opracowanie: Projekt wykonawczy Modernizacji Oczyszczalni Ścieków Komunalnych "Zdroje" w Szczecinie - tom EA

Temat rysunku:

Schemat zasadniczy

Separator-płuczka piasku z pompą pulpy piaskowej 700 SPP

Projektował; mgr inż. Janusz Dębski upr. bud. 77/Sz/80 w spec. instalacyjnej elektrycznej

Opracował: mgr inż. Bartłomiej Stankiewicz

Sprawdził: mgr inż. Michał Zamolski upr. bud. ZAP/0144/PWOE/13 w spec. instalacyjnej elektrycznej

Data:	Stadium:	Branża:	Skala:	Nr projektu:	Wersja:	Nr rysunku:
grudzień 2015	Projekt wykonawczy	ELEKTRYCZNA i AKPiA	-:-	192/PW/EA/15	12.2015	5/700E5

OBWODY GŁÓWNE	

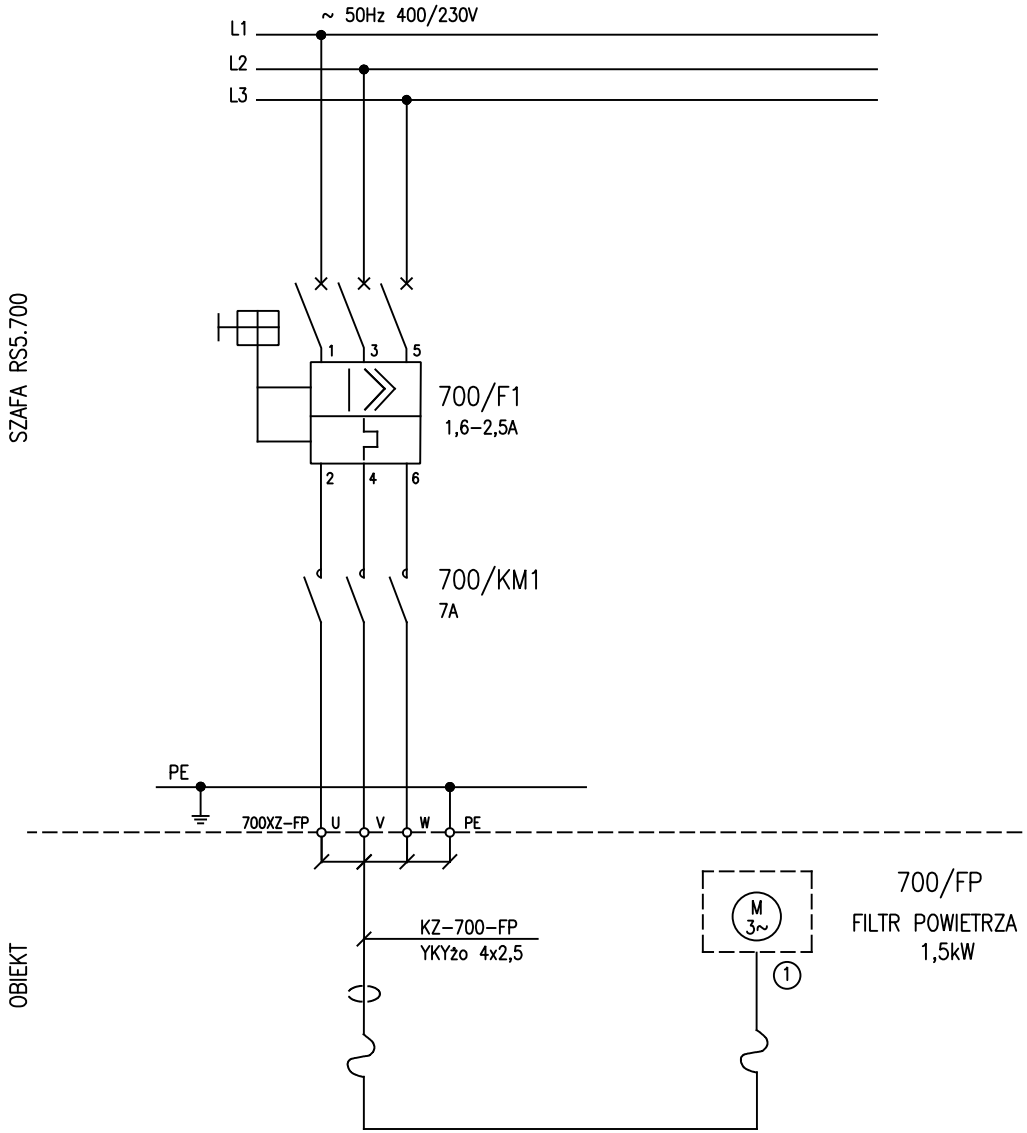

OZNACZENIA

1 ≙ OBUDOWA NAPĘDU

2 ≙ SZAFKA STEROWANIA LOKALNEGO

Przedsiębiorstwo Projektowo-Usługowe PROJ-EKO Sp. z o.o.	64-920 Piła ul. Okrzei 18 tel. 0-67/214-22-40, fax 0-67/214-22-50
Inwestor:	Zakład Wodociągów i Kanalizacji Sp. z o.o. ul. M. Golisza 10; 71-682 Szczecin
Inwestycja:	Modernizacja Oczyszczalni Ścieków Komunalnych "Zdroje" w Szczecinie
Opracowanie:	Projekt wykonawczy Modernizacji Oczyszczalni Ścieków Komunalnych "Zdroje" w Szczecinie - tom EA
Temat rysunku:	Schemat zasadniczy Filtr Powietrza 700 FP

Projektował;	Opracował:	Sprawdził:
mgr inż. Janusz Dębski upr. bud. 77/Sz/80 w spec. instalacyjnej elektrycznej	mgr inż. Bartłomiej Stankiewicz	mgr inż. Michał Zamolski upr. bud. ZAP/0144/PWOE/13 w spec. instalacyjnej elektrycznej

Data:	Stadium:	Branża:	Skala:	Nr projektu:	Wersja:	Nr rysunku:
grudzień 2015	Projekt wykonawczy	ELEKTRYCZNA i AKPiA	-:-	192/PW/EA/15	12.2015	5/700E6

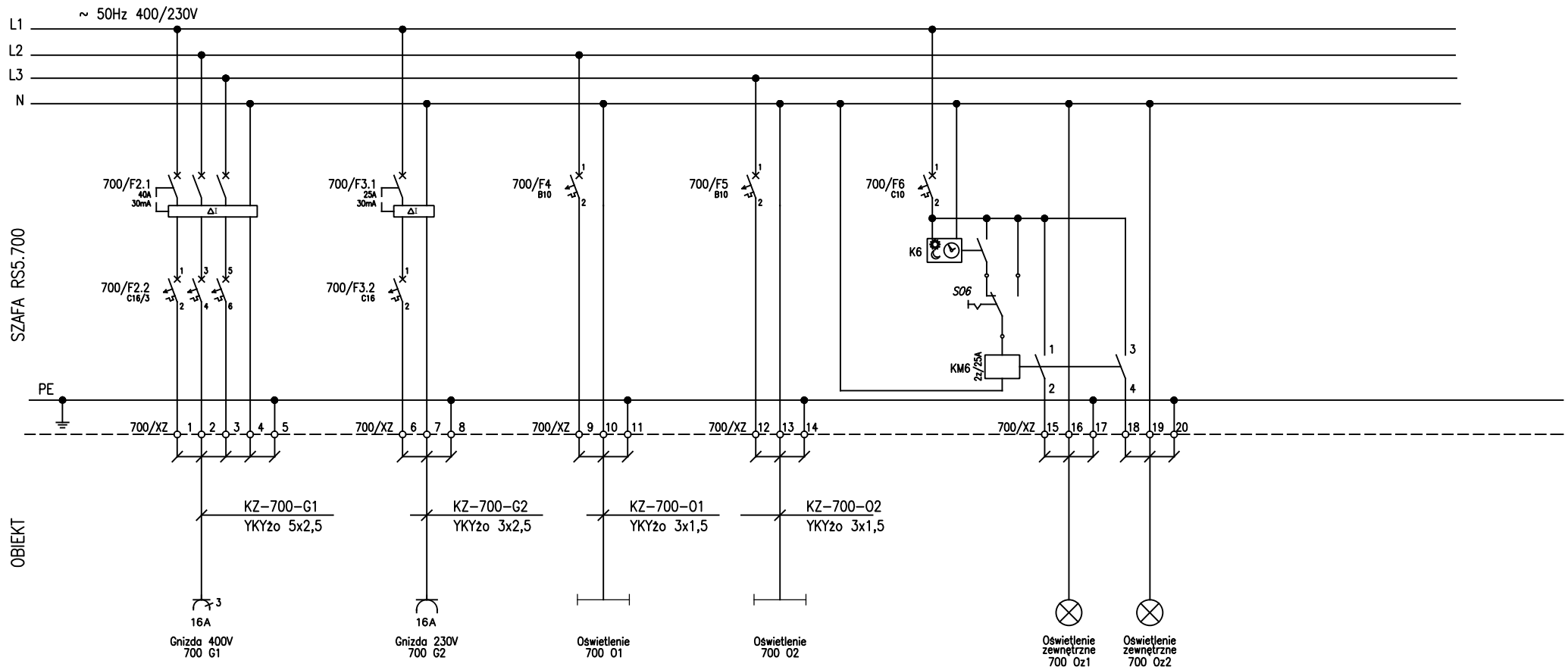

Przedsiębiorstwo Projektowo-Usługowe PROJ-EKO Sp. z o.o.	64-920 Piła ul. Okrzei 18 tel. 0-67/214-22-40, fax 0-67/214-22-50
Inwestor:	Zakład Wodociągów i Kanalizacji Sp. z o.o. ul. M. Golisza 10; 71-682 Szczecin
Inwestycja:	Modernizacja Oczyszczalni Ścieków Komunalnych "Zdroje" w Szczecinie
Opracowanie:	Projekt wykonawczy Modernizacji Oczyszczalni Ścieków Komunalnych "Zdroje" w Szczecinie - tom EA
Temat rysunku:	Schemat zasadniczy Obwody gniazd i oświetlenia obiekt 700 i 701

Projektował;	Opracował:	Sprawdził:
mgr inż. Janusz Dębski upr. bud. 77/Sz/80 w spec. instalacyjnej elektrycznej	mgr inż. Bartłomiej Stankiewicz	mgr inż. Michał Zamolski upr. bud. ZAP/0144/PWOE/13 w spec. instalacyjnej elektrycznej

Data:	Stadium:	Branża:	Skala:	Nr projektu:	Wersja:	Nr rysunku:
grudzień 2015	Projekt wykonawczy	ELEKTRYCZNA i AKPiA	-:-	192/PW/EA/15	12.2015	5/700E7

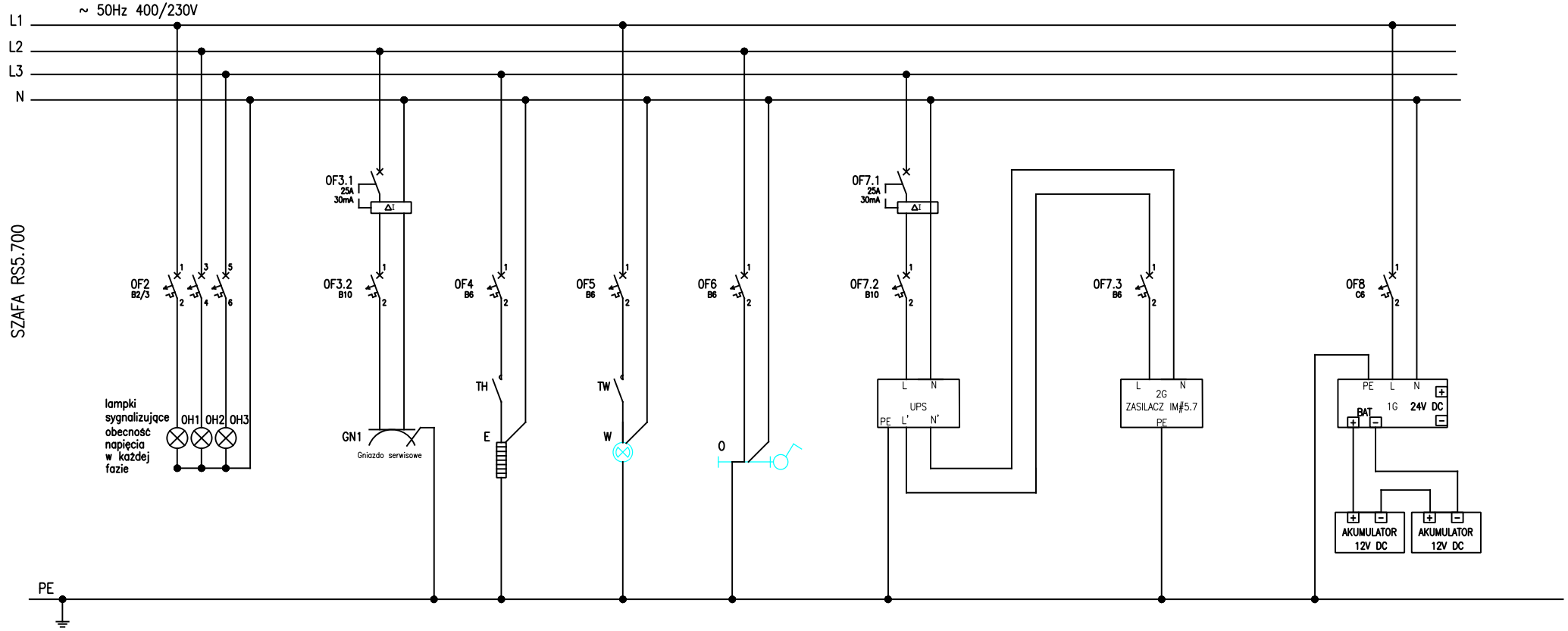

Przedsiębiorstwo Projektowo-Usługowe PROJ-EKO Sp. z o.o.		64-920 Piła ul. Okrzei 18 tel. 0-67/214-22-40, fax 0-67/214-22-50
Inwestor:	Zakład Wodociągów i Kanalizacji Sp. z o.o. ul. M. Golisza 10; 71-682 Szczecin	
Inwestycja:	Modernizacja Oczyszczalni Ścieków Komunalnych "Zdroje" w Szczecinie	
Opracowanie:	Projekt wykonawczy Modernizacji Oczyszczalni Ścieków Komunalnych "Zdroje" w Szczecinie - tom EA	
Temat rysunku:	Schemat zasadniczy Obwody pomocnicze szafy RS5.700	

Projektował;	Opracował:	Sprawdził:
mgr inż. Janusz Dębski upr. bud. 77/Sz/80 w spec. instalacyjnej elektrycznej	mgr inż. Bartłomiej Stankiewicz	mgr inż. Michał Zamolski upr. bud. ZAP/0144/PWOE/13 w spec. instalacyjnej elektrycznej

Data:	Stadium:	Branża:	Skala:	Nr projektu:	Wersja:	Nr rysunku:
grudzień 2015	Projekt wykonawczy	ELEKTRYCZNA i AKPiA	-:-	192/PW/EA/15	12.2015	5/700E8

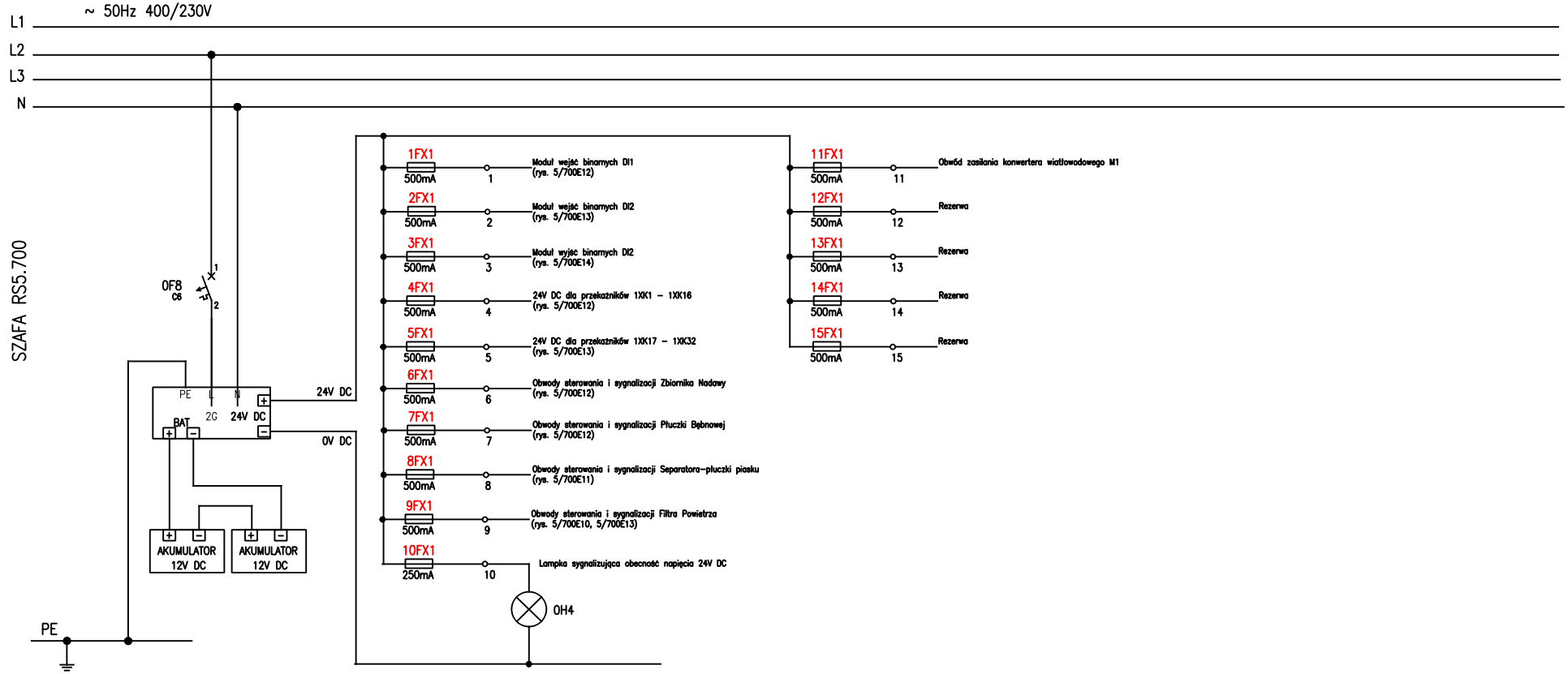

Przedsiębiorstwo Projektowo-Usługowe PROJ-EKO Sp. z o.o.		64-920 Piła ul. Okrzei 18 tel. 0-67/214-22-40, fax 0-67/214-22-50
Inwestor:	Zakład Wodociągów i Kanalizacji Sp. z o.o. ul. M. Golisza 10; 71-682 Szczecin	
Inwestycja:	Modernizacja Oczyszczalni Ścieków Komunalnych "Zdroje" w Szczecinie	
Opracowanie:	Projekt wykonawczy Modernizacji Oczyszczalni Ścieków Komunalnych "Zdroje" w Szczecinie - tom EA	
Temat rysunku:	Schemat zasadniczy Obwody 24V DC szafy RS5.700	

Projektował;	Opracował:	Sprawdził:
mgr inż. Janusz Dębski upr. bud. 77/Sz/80 w spec. instalacyjnej elektrycznej	mgr inż. Bartłomiej Stankiewicz	mgr inż. Michał Zamolski upr. bud. ZAP/0144/PWOE/13 w spec. instalacyjnej elektrycznej

Data:	Stadium:	Branża:	Skala:	Nr projektu:	Wersja:	Nr rysunku:
grudzień 2015	Projekt wykonawczy	ELEKTRYCZNA i AKPiA	-:-	192/PW/EA/15	12.2015	5/700E9

ZASILANIE 24V DC

SZAFA RS5.700

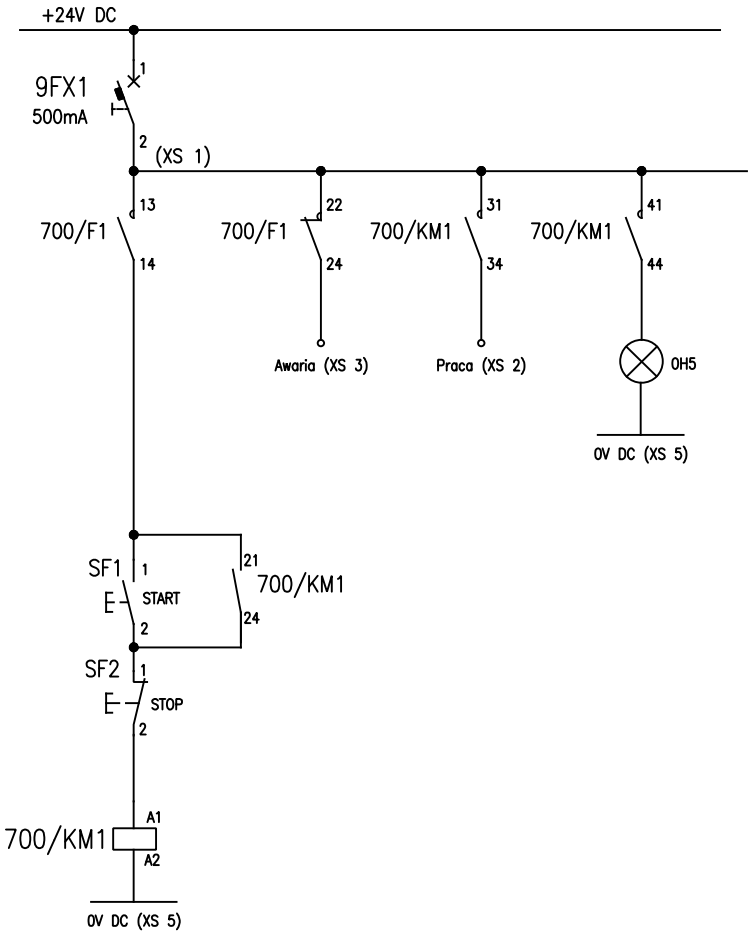

Przedsiębiorstwo Projektowo-Usługowe PROJ-EKO Sp. z o.o.			64-920 Piła ul. Okrzei 18 tel. 0-67/214-22-40, fax 0-67/214-22-50			
Inwestor:	Zakład Wodociągów i Kanalizacji Sp. z o.o. ul. M. Golisza 10; 71-682 Szczecin					
Inwestycja:	Modernizacja Oczyszczalni Ścieków Komunalnych "Zdroje" w Szczecinie					
Opracowanie:	Projekt wykonawczy Modernizacji Oczyszczalni Ścieków Komunalnych "Zdroje" w Szczecinie - tom EA					
Temat rysunku:	Schemat sterowania Filtr Powietrza 700 FP					
Projektował; mgr inż. Janusz Dębski upr. bud. 77/Sz/80 w spec. instalacyjnej elektrycznej		Opracował: mgr inż. Bartłomiej Stankiewicz		Sprawdził: mgr inż. Michał Zamolski upr. bud. ZAP/0144/PWOE/13 w spec. instalacyjnej elektrycznej		
Data:	Stadium:	Branża:	Skala:	Nr projektu:	Wersja:	Nr rysunku:
grudzień 2015	Projekt wykonawczy	ELEKTRYCZNA i AKPiA	-:-	192/PW/EA/15	12.2015	5/700E10

Zasilacz sterownika	1G
Jednostka centralna	MWW
Moduł 16 wejść binarnych na napięcie znamionowe 24VDC	DI-1
Moduł 16 wejść binarnych na napięcie znamionowe 24VDC	DI-2
Moduł 16 wyjść binarnych na napięcie znamionowe 24VDC	DO-1
Konwerter światłowodowy	5/700DT1
Przełącznica światłowodowa	5/700MS

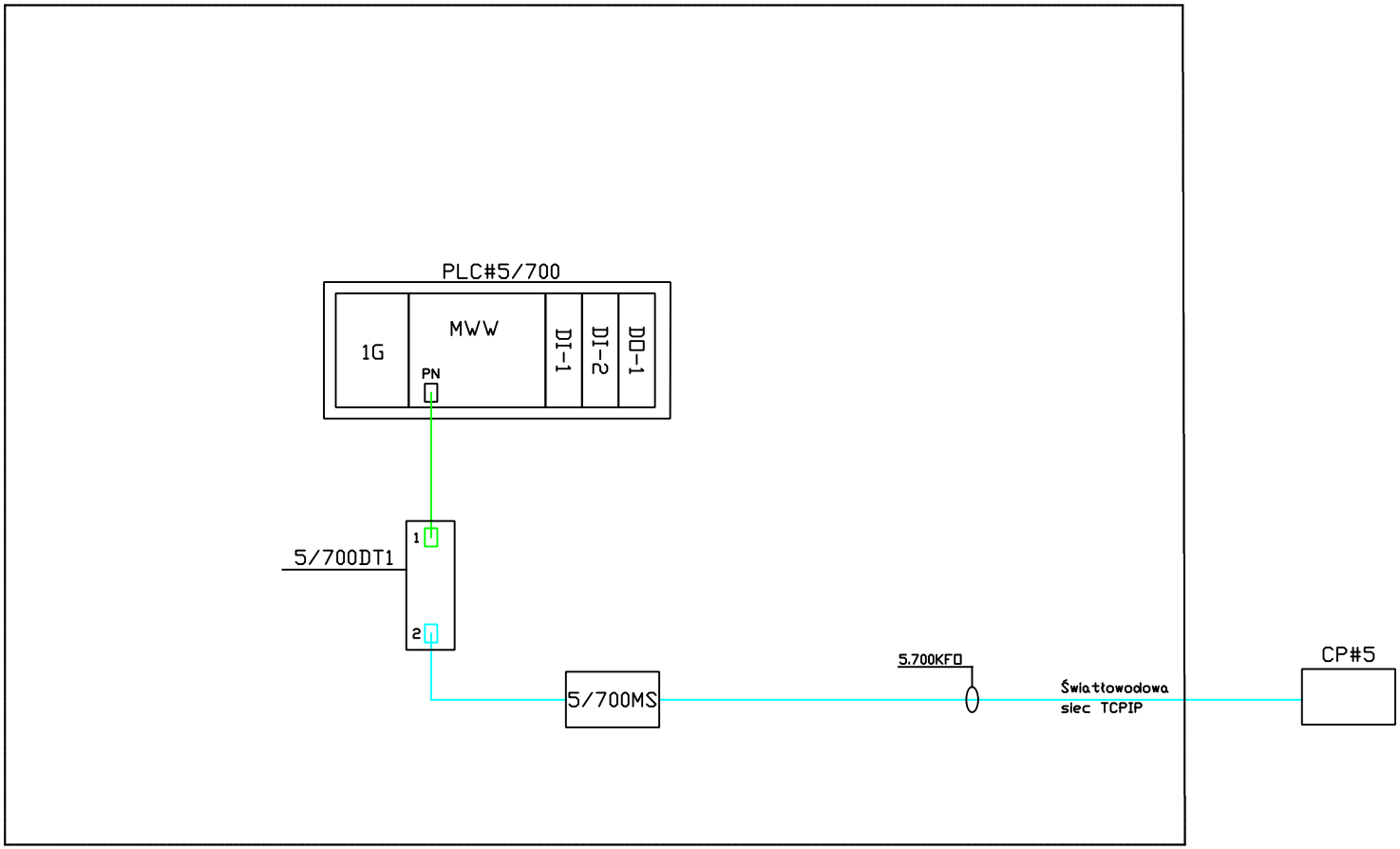

RS5/700

Opis oznaczeń:

PN - Port ethernetowy

Kabel światłowodowy

Przewód ethernetowy

Przedsiębiorstwo Projektowo-Usługowe PROJ-EKO Sp. z o.o.			64-920 Piła ul. Okrzei 18 tel. 0-67/214-22-40, fax 0-67/214-22-50			
Inwestor:	Zakład Wodociągów i Kanalizacji Sp. z o.o. ul. M. Golisza 10; 71-682 Szczecin					
Inwestycja:	Modernizacja Oczyszczalni Ścieków Komunalnych "Zdroje" w Szczecinie					
Opracowanie:	Projekt wykonawczy Modernizacji Oczyszczalni Ścieków Komunalnych "Zdroje" w Szczecinie - tom EA					
Temat rysunku:	Konfiguracja sterownika PLC#5/700					
Projektował; mgr inż. Janusz Dębski upr. bud. 77/Sz/80 w spec. instalacyjnej elektrycznej	Opracował: mgr inż. Bartłomiej Stankiewicz			Sprawdził: mgr inż. Michał Zamolski upr. bud. ZAP/0144/PWOE/13 w spec. instalacyjnej elektrycznej		
Data:	Stadium:	Branża:	Skala:	Nr projektu:	Wersja:	Nr rysunku:
grudzień 2015	Projekt wykonawczy	ELEKTRYCZNA i AKPiA	-:-	192/PW/EA/15	12.2015	5/700E11

PROJEKTOWANE SYGNAŁY BINARNE DLA MODUŁU ROZPROSZONYCH WEJŚĆ I WYJŚĆ																	
ZBIORNIK NADAWY					PŁUCZKA BĘBNOWA Z PRZENOŚNIKIEM						SEPARATOR–PŁUCZKA PIASKU I POMPA PULPY PIASKOWEJ					
PRACA	AWARIA	REZERWA	REZERWA		PRACA	AWARIA	REZERWA	PRACA	AWARIA	REZERWA	PRACA	AWARIA	REZERWA	PRACA	AWARIA	REZERWA

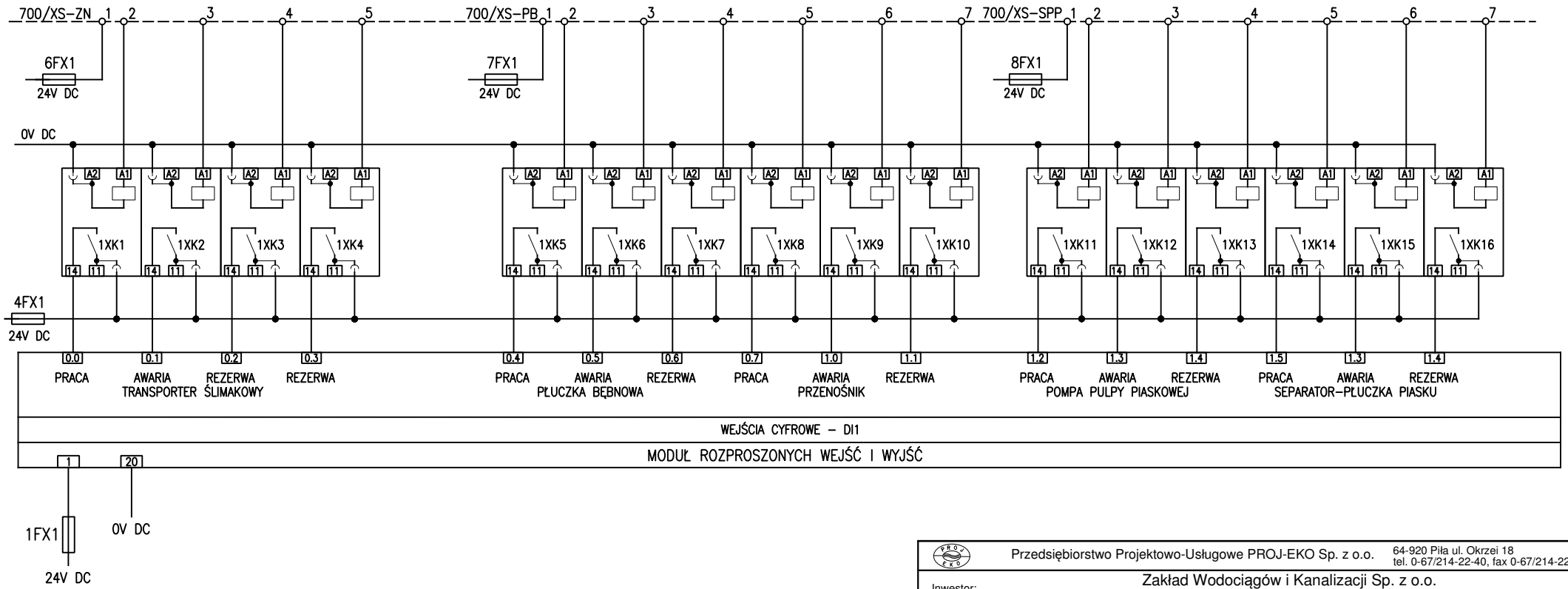

SZAFA RS5.700

Przedsiębiorstwo Projektowo-Usługowe PROJ-EKO Sp. z o.o.	64-920 Piła ul. Okrzei 18 tel. 0-67/214-22-40, fax 0-67/214-22-50	
Inwestor:	Zakład Wodociągów i Kanalizacji Sp. z o.o. ul. M. Golisza 10; 71-682 Szczecin	
Inwestycja:	Modernizacja Oczyszczalni Ścieków Komunalnych "Zdroje" w Szczecinie	
Opracowanie:	Projekt wykonawczy Modernizacji Oczyszczalni Ścieków Komunalnych "Zdroje" w Szczecinie - tom EA	
Temat rysunku:	Sygnały binarne modułu IM#5.7 cz.1	

Projektował;	Opracował:	Sprawdził:
mgr inż. Janusz Dębski upr. bud. 77/Sz/80 w spec. instalacyjnej elektrycznej	mgr inż. Bartłomiej Stankiewicz	mgr inż. Michał Zamolski upr. bud. ZAP/0144/PWOE/13 w spec. instalacyjnej elektrycznej

Data:	Stadium:	Branża:	Skala:	Nr projektu:	Wersja:	Nr rysunku:
grudzień 2015	Projekt wykonawczy	ELEKTRYCZNA i AKPiA	-:-	192/PW/EA/15	12.2015	5/700E12

PROJEKTOWANE SYGNAŁY BINARNE DLA MODUŁU ROZPROSZONYCH WEJŚĆ I WYJŚĆ																
FILTR POWIETRZA																
PRACA	AWARIA	REZERWA	REZERWA	REZERWA	REZERWA	REZERWA	REZERWA	REZERWA	REZERWA	REZERWA	REZERWA	REZERWA	REZERWA	REZERWA	REZERWA	

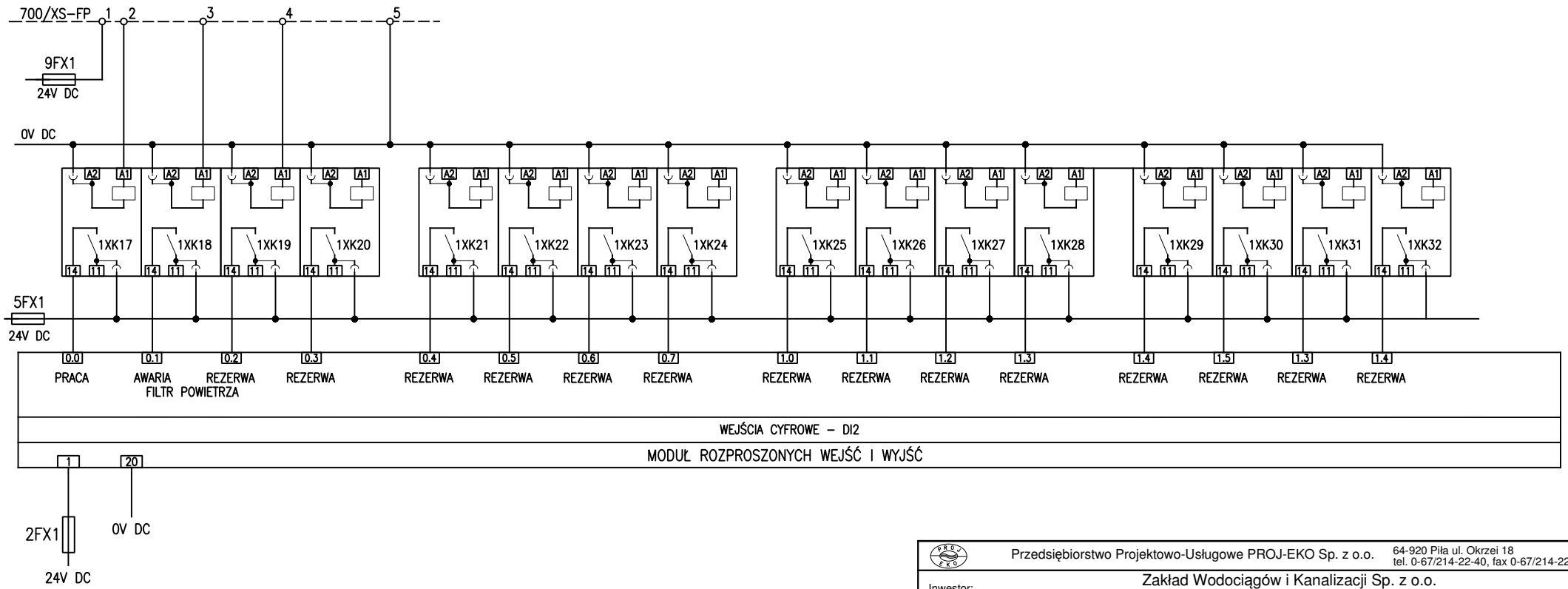

SZAFA RS5.700

Przedsiębiorstwo Projektowo-Usługowe PROJ-EKO Sp. z o.o.	64-920 Piła ul. Okrzei 18 tel. 0-67/214-22-40, fax 0-67/214-22-50	
Inwestor:	Zakład Wodociągów i Kanalizacji Sp. z o.o. ul. M. Golisza 10; 71-682 Szczecin	
Inwestycja:	Modernizacja Oczyszczalni Ścieków Komunalnych "Zdroje" w Szczecinie	
Opracowanie:	Projekt wykonawczy Modernizacji Oczyszczalni Ścieków Komunalnych "Zdroje" w Szczecinie - tom EA	
Temat rysunku:	Sygnały binarne modułu IM#5.7 cz.2	

Projektował;	Opracował:	Sprawdził:
mgr inż. Janusz Dębski upr. bud. 77/Sz/80 w spec. instalacyjnej elektrycznej	mgr inż. Bartłomiej Stankiewicz	mgr inż. Michał Zamolski upr. bud. ZAP/0144/PWOE/13 w spec. instalacyjnej elektrycznej

Data:	Stadium:	Branża:	Skala:	Nr projektu:	Wersja:	Nr rysunku:
grudzień 2015	Projekt wykonawczy	ELEKTRYCZNA i AKPiA	-:-	192/PW/EA/15	12.2015	5/700E13

PROJEKTOWANE SYGNAŁY BINARNE DLA MODUŁU ROZPROSZONYCH WEJŚĆ I WYJŚĆ																	
	REZERWA	REZERWA	REZERWA	REZERWA	REZERWA	REZERWA	REZERWA	REZERWA	REZERWA	REZERWA	REZERWA	REZERWA	REZERWA	REZERWA	REZERWA	REZERWA	

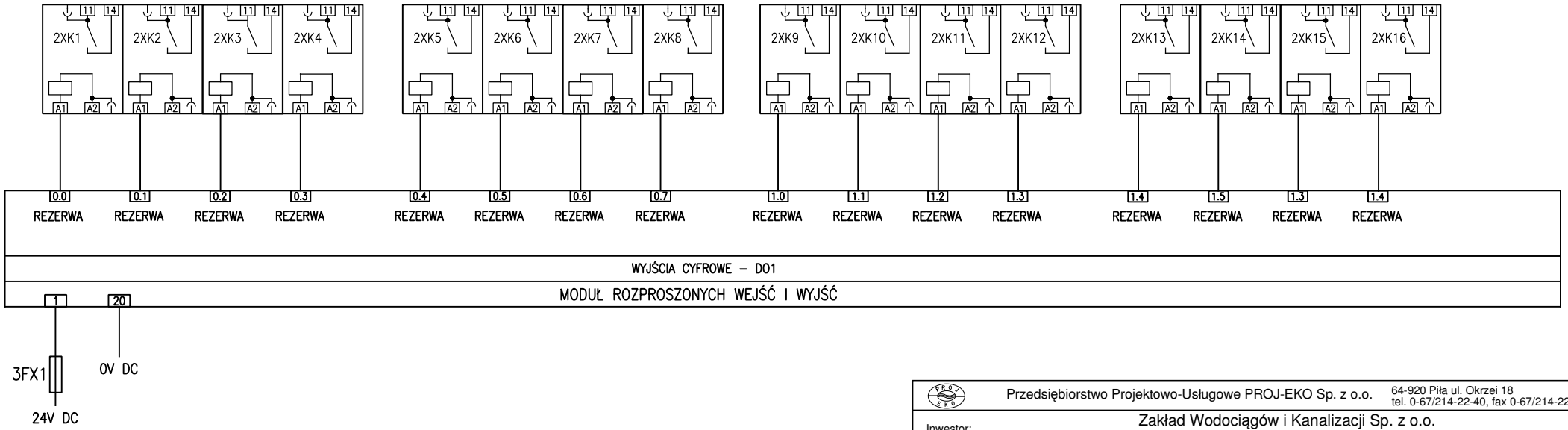

SZAFA RS5.700

Przedsiębiorstwo Projektowo-Usługowe PROJ-EKO Sp. z o.o.	64-920 Piła ul. Okrzei 18 tel. 0-67/214-22-40, fax 0-67/214-22-50	
Inwestor:	Zakład Wodociągów i Kanalizacji Sp. z o.o. ul. M. Golisza 10; 71-682 Szczecin	
Inwestycja:	Modernizacja Oczyszczalni Ścieków Komunalnych "Zdroje" w Szczecinie	
Opracowanie:	Projekt wykonawczy Modernizacji Oczyszczalni Ścieków Komunalnych "Zdroje" w Szczecinie - tom EA	
Temat rysunku:	Wyjścia binarne modułu IM#5.7	
Projektował; mgr inż. Janusz Dębski upr. bud. 77/Sz/80 w spec. instalacyjnej elektrycznej	Opracował: mgr inż. Bartłomiej Stankiewicz	Sprawdził: mgr inż. Michał Zamolski upr. bud. ZAP/0144/PWOE/13 w spec. instalacyjnej elektrycznej

Data:	Stadium:	Branża:	Skala:	Nr projektu:	Wersja:	Nr rysunku:
grudzień 2015	Projekt wykonawczy	ELEKTRYCZNA i AKPiA	-:-	192/PW/EA/15	12.2015	5/700E14

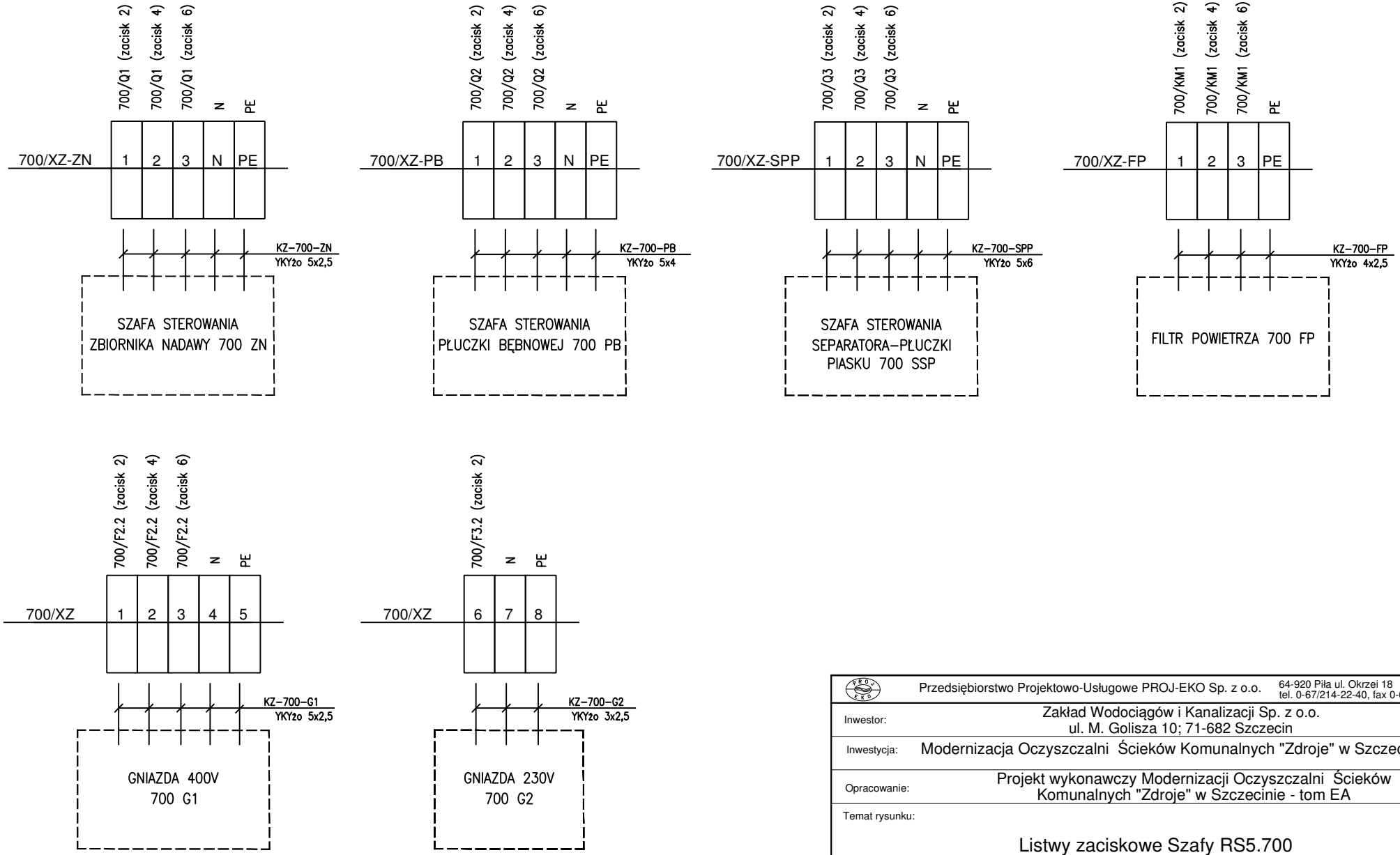

Przedsiębiorstwo Projektowo-Usługowe PROJ-EKO Sp. z o.o.			64-920 Piła ul. Okrzei 18 tel. 0-67/214-22-40, fax 0-67/214-22-50			
Inwestor:	Zakład Wodociągów i Kanalizacji Sp. z o.o. ul. M. Golisza 10; 71-682 Szczecin					
Inwestycja:	Modernizacja Oczyszczalni Ścieków Komunalnych "Zdroje" w Szczecinie					
Opracowanie:	Projekt wykonawczy Modernizacji Oczyszczalni Ścieków Komunalnych "Zdroje" w Szczecinie - tom EA					
Temat rysunku:	Listwy zaciskowe Szafy RS5.700					
Projektował; mgr inż. Janusz Dębski upr. bud. 77/Sz/80 w spec. instalacyjnej elektrycznej	Opracował: mgr inż. Bartłomiej Stankiewicz		Sprawdził: mgr inż. Michał Zamolski upr. bud. ZAP/0144/PWOE/13 w spec. instalacyjnej elektrycznej			
Data:	Stadium:	Branża:	Skala:	Nr projektu:	Wersja:	Nr rysunku:
grudzień 2015	Projekt wykonawczy	ELEKTRYCZNA i AKPiA	-:-	192/PW/EA/15	12.2015	5/700E15

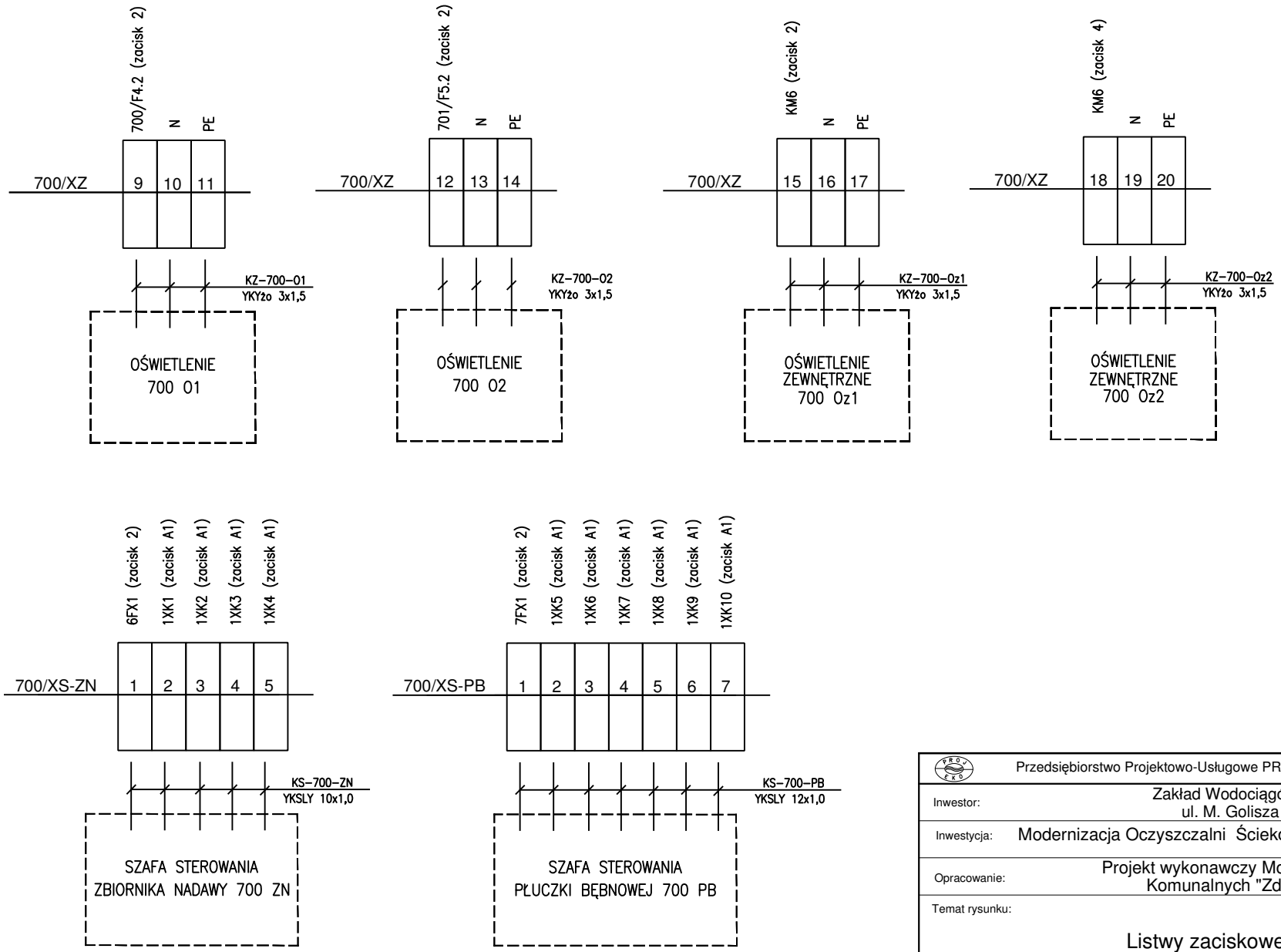

Przedsiębiorstwo Projektowo-Usługowe PROJ-EKO Sp. z o.o.				64-920 Piła ul. Okrzei 18 tel. 0-67/214-22-40, fax 0-67/214-22-50		
Inwestor:	Zakład Wodociągów i Kanalizacji Sp. z o.o. ul. M. Golisza 10; 71-682 Szczecin					
Inwestycja:	Modernizacja Oczyszczalni Ścieków Komunalnych "Zdroje" w Szczecinie					
Opracowanie:	Projekt wykonawczy Modernizacji Oczyszczalni Ścieków Komunalnych "Zdroje" w Szczecinie - tom EA					
Temat rysunku:	Listwy zaciskowe Szafy RS5.700					
Projektował; mgr inż. Janusz Dębski upr. bud. 77/Sz/80 w spec. instalacyjnej elektrycznej		Opracował: mgr inż. Bartłomiej Stankiewicz		Sprawdził: mgr inż. Michał Zamolski upr. bud. ZAP/0144/PWOE/13 w spec. instalacyjnej elektrycznej		
Data:	Stadium:	Branża:	Skala:	Nr projektu:	Wersja:	Nr rysunku:
grudzień 2015	Projekt wykonawczy	ELEKTRYCZNA i AKPiA	-:-	192/PW/EA/15	12.2015	5/700E16

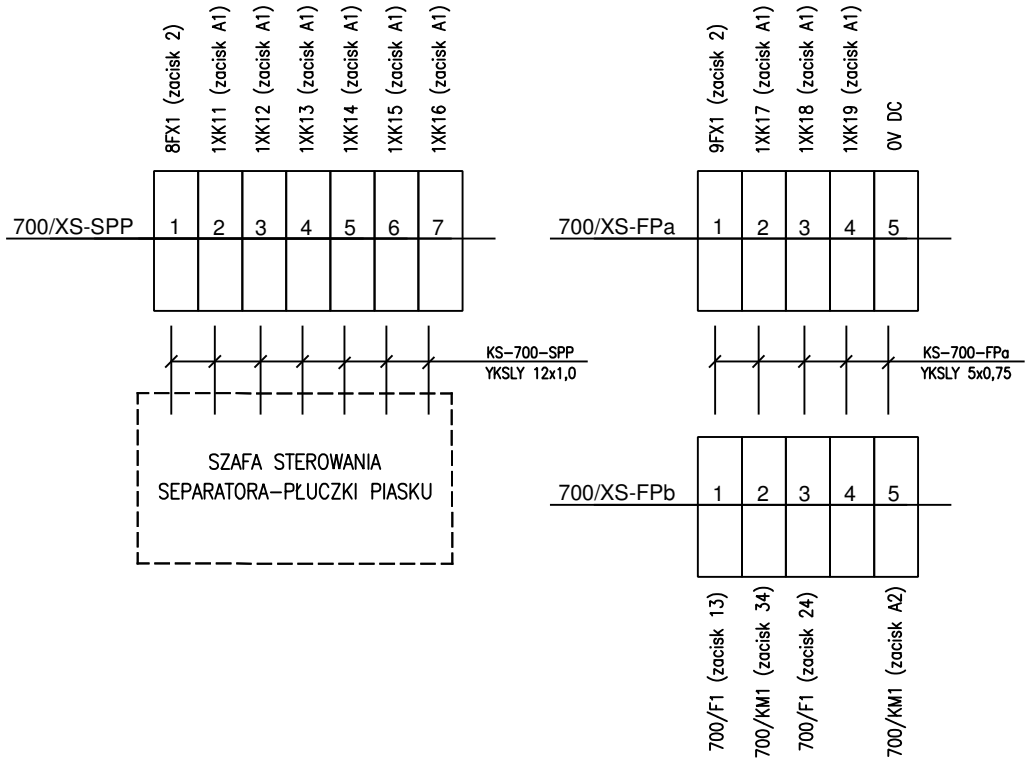

Przedsiębiorstwo Projektowo-Usługowe PROJ-EKO Sp. z o.o.	64-920 Piła ul. Okrzei 18 tel. 0-67/214-22-40, fax 0-67/214-22-50
Inwestor:	Zakład Wodociągów i Kanalizacji Sp. z o.o. ul. M. Golisza 10; 71-682 Szczecin
Inwestycja:	Modernizacja Oczyszczalni Ścieków Komunalnych "Zdroje" w Szczecinie
Opracowanie:	Projekt wykonawczy Modernizacji Oczyszczalni Ścieków Komunalnych "Zdroje" w Szczecinie - tom EA
Temat rysunku:	Listwy zaciskowe Szafy RS5.700

Projektował;	Opracował:	Sprawdził:
mgr inż. Janusz Dębski upr. bud. 77/Sz/80 w spec. instalacyjnej elektrycznej	mgr inż. Bartłomiej Stankiewicz	mgr inż. Michał Zamolski upr. bud. ZAP/0144/PWOE/13 w spec. instalacyjnej elektrycznej

Data:	Stadium:	Branża:	Skala:	Nr projektu:	Wersja:	Nr rysunku:
grudzień 2015	Projekt wykonawczy	ELEKTRYCZNA i AKPiA	-:-	192/PW/EA/15	12.2015	5/700E17

POLE 1

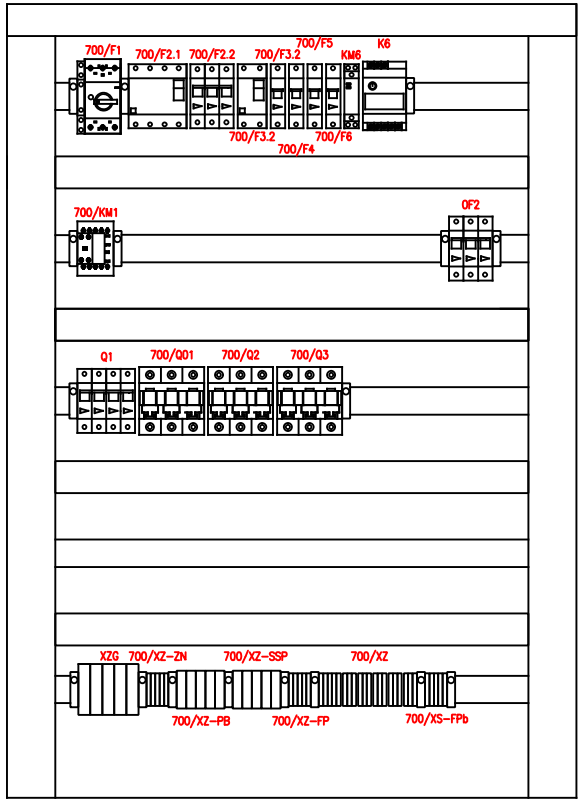

POLE 2

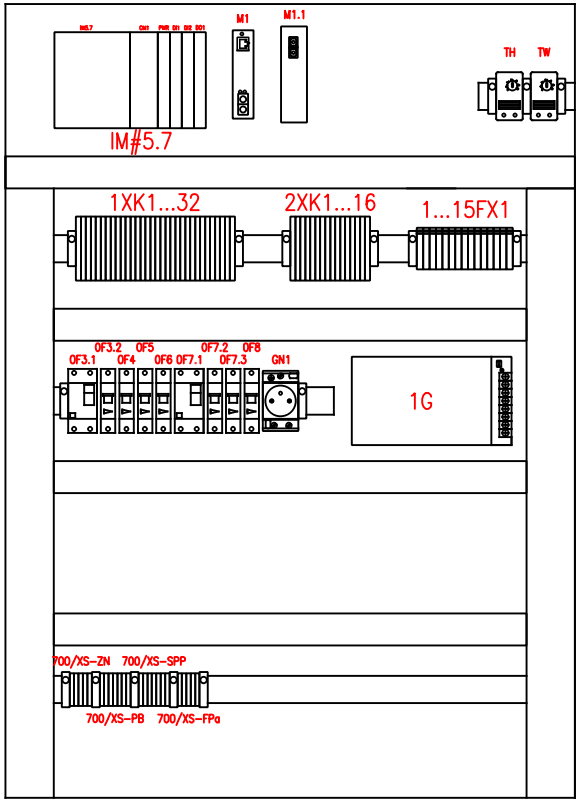

WYMIARY POJEDYŃCZEJ SZAFY WEWNĘTRZNEJ: 1056x810x355

Przedsiębiorstwo Projektowo-Usługowe PROJ-EKO Sp. z o.o.			64-920 Piła ul. Okrzei 18 tel. 0-67/214-22-40, fax 0-67/214-22-50			
Inwestor:	Zakład Wodociągów i Kanalizacji Sp. z o.o. ul. M. Golisza 10; 71-682 Szczecin					
Inwestycja:	Modernizacja Oczyszczalni Ścieków Komunalnych "Zdroje" w Szczecinie					
Opracowanie:	Projekt wykonawczy Modernizacji Oczyszczalni Ścieków Komunalnych "Zdroje" w Szczecinie - tom EA					
Temat rysunku:	Zabudowa Szafy RS5.700					
Projektował; mgr inż. Janusz Dębski upr. bud. 77/Sz/80 w spec. instalacyjnej elektrycznej		Opracował: mgr inż. Bartłomiej Stankiewicz			Sprawdził: mgr inż. Michał Zamolski upr. bud. ZAP/0144/PWOE/13 w spec. instalacyjnej elektrycznej	
Data:	Stadium:	Branża:	Skala:	Nr projektu:	Wersja:	Nr rysunku:
grudzień 2015	Projekt wykonawczy	ELEKTRYCZNA i AKPiA	-:-	192/PW/EA/15	12.2015	5/700E18

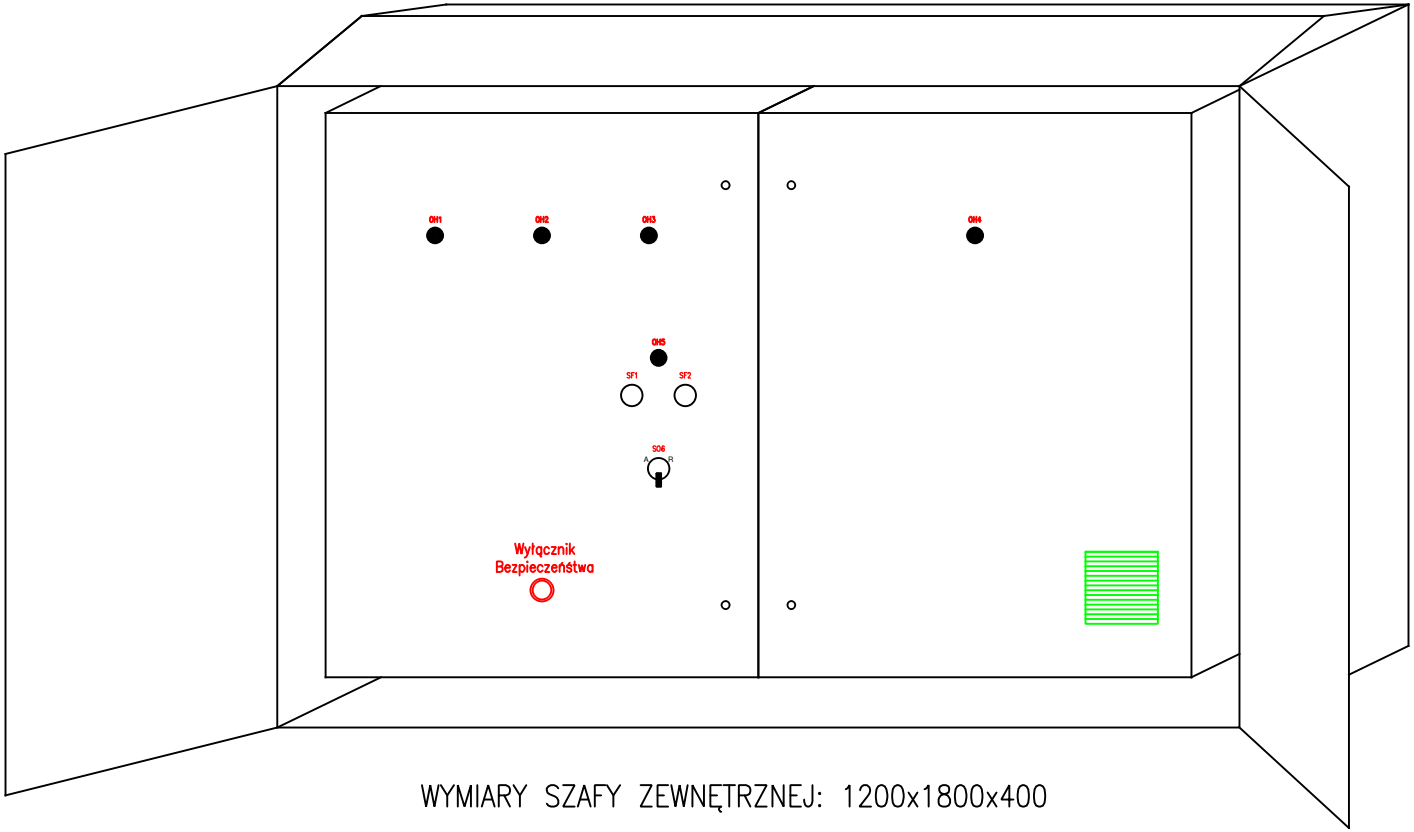

WYMIARY SZAFY ZEWNĘTRZNEJ: 1200x1800x400

Przedsiębiorstwo Projektowo-Usługowe PROJ-EKO Sp. z o.o.		64-920 Piła ul. Okrzei 18 tel. 0-67/214-22-40, fax 0-67/214-22-50
Inwestor:	Zakład Wodociągów i Kanalizacji Sp. z o.o. ul. M. Golisza 10; 71-682 Szczecin	
Inwestycja:	Modernizacja Oczyszczalni Ścieków Komunalnych "Zdroje" w Szczecinie	
Opracowanie:	Projekt wykonawczy Modernizacji Oczyszczalni Ścieków Komunalnych "Zdroje" w Szczecinie - tom EA	
Temat rysunku:	Elewacja Szafy RS5.700	

Projektował;	Opracował:	Sprawdził:
mgr inż. Janusz Dębski upr. bud. 77/Sz/80 w spec. instalacyjnej elektrycznej	mgr inż. Bartłomiej Stankiewicz	mgr inż. Michał Zamolski upr. bud. ZAP/0144/PWOE/13 w spec. instalacyjnej elektrycznej

Data:	Stadium:	Branża:	Skala:	Nr projektu:	Wersja:	Nr rysunku:
grudzień 2015	Projekt wykonawczy	ELEKTRYCZNA i AKPiA	-:-	192/PW/EA/15	12.2015	5/700E19

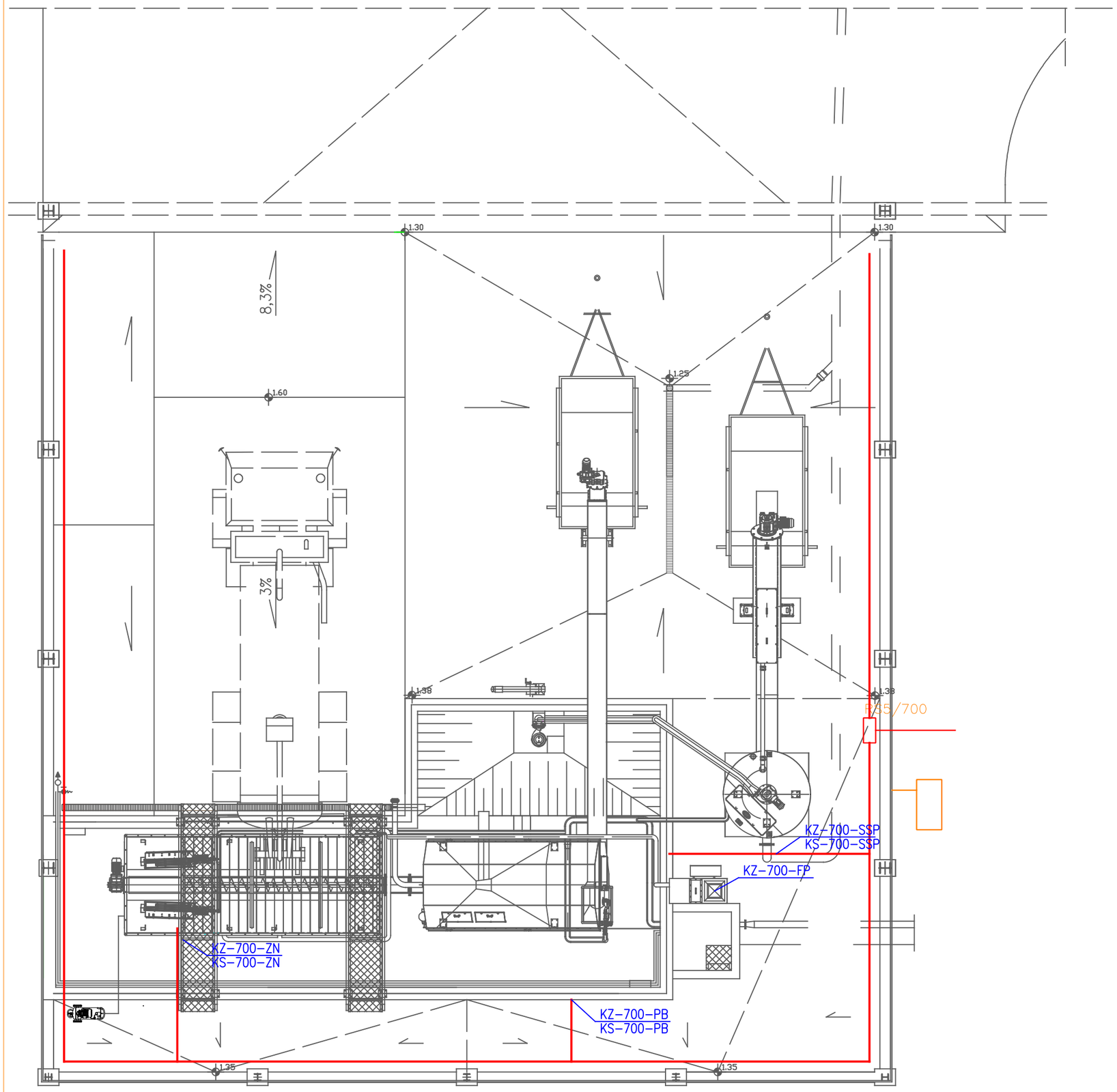

Przedsiębiorstwo Projektowo-Usługowe PROJ-EKO Sp. z o.o.		64-920 Piła ul. Okrzei 18 tel. 0-67/214-22-40, fax 0-67/214-22-50				
Inwestor:	Zakład Wodociągów i Kanalizacji Sp. z o.o. ul. M. Golisza 10; 71-682 Szczecin					
Inwestycja:	Modernizacja Oczyszczalni Ścieków Komunalnych "Zdroje" w Szczecinie					
Opracowanie:	Projekt wykonawczy Modernizacji Oczyszczalni Ścieków Komunalnych "Zdroje" w Szczecinie - tom EA					
Temat rysunku:	PLAN TRAS KABLOWYCH PUNKT OPRÓŻNIANIA SAMOCHODÓW Z ZANIECZYSZCZEŃ PŁYNNYCH (OB. 700)					
Projektował; mgr inż. Janusz Dębski upr. bud. 77/Sz/80 w spec. instalacyjnej elektrycznej		Opracował: mgr inż. Bartłomiej Stankiewicz			Sprawdził: mgr inż. Michał Zamolski upr. bud. ZAP/0144/PWOE/13 w spec. instalacyjnej elektrycznej	
Data:	Stadium:	Branża:	Skala:	Nr projektu:	Wersja:	Nr rysunku:
grudzień 2015	Projekt wykonawczy	ELEKTRYCZNA i AKPiA	-:-	192/PW/EA/15	12.2015	700E1

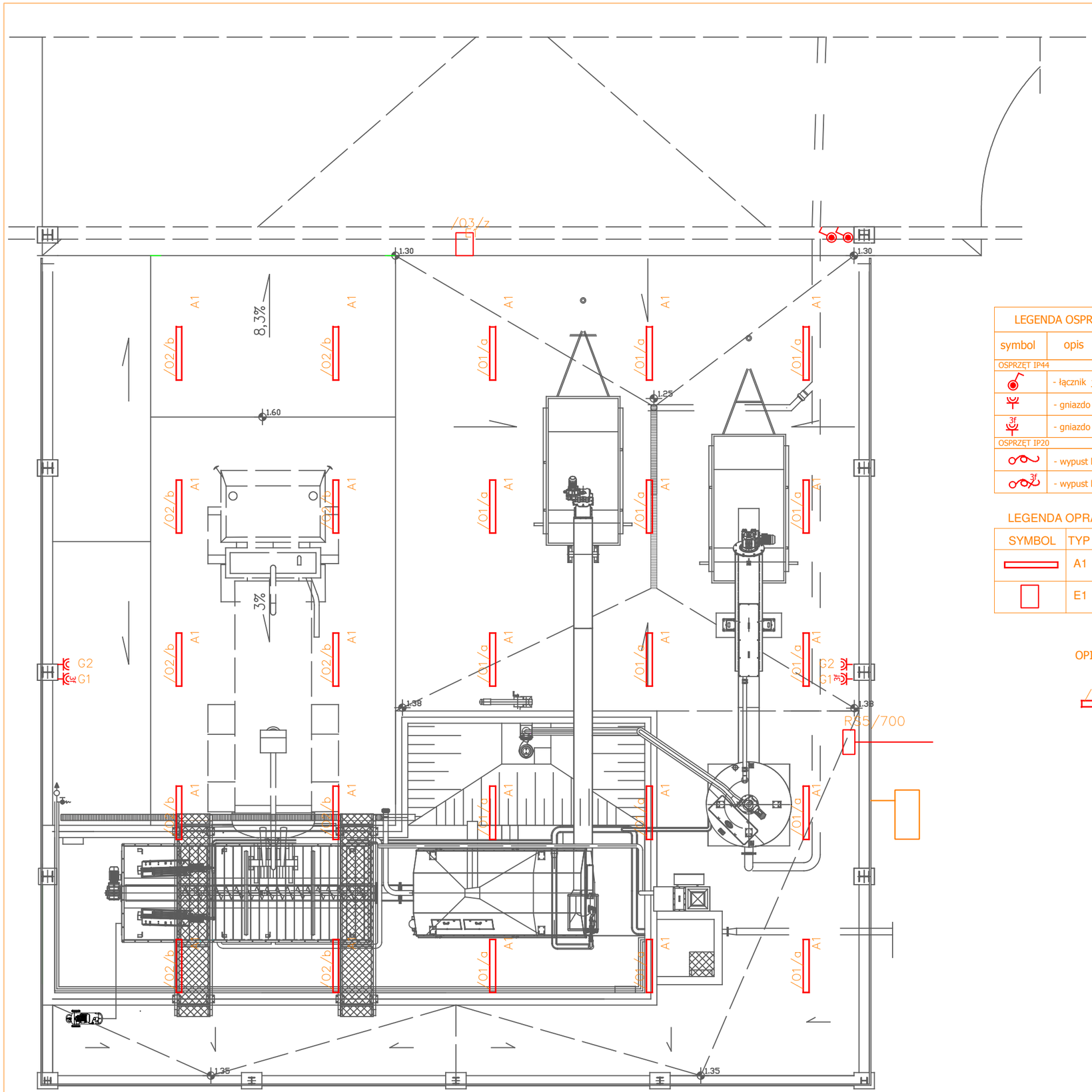

LEGENDA OSPRZĘTU	
symbol	opis
OSPRZĘT IP44	
	- łącznik jednobiegunowy
	- gniazdo 230V
3f	- gniazdo 400V
OSPRZĘT IP20	
	- wypust kablowy 1 fazowy
3f	- wypust kablowy 3 fazowy

LEGENDA OPRAW

SYMBOL	TYP	OPIS	MODEL PRZYKŁADOWY
	A1	oprawa przemysłowa świetlówkowa kloszowa IP65 źródło światła TL-5 2x54W	PHILIPS TCW216 2xTL5-54W HFA
	E1	oprawa zewnętrzna drogowa, szeroki rozsył światła źródło światła SON-TPP150W	PHILIPS SGS104 1xSON-TPP150W TP P5

OPIS OPRAWY

/O1/z
A1

Przedsiębiorstwo Projektowo-Usługowe PROJ-EKO Sp. z o.o. 64-920 Piła ul. Okrzei 18 tel. 0-67/214-22-40, fax 0-67/214-22-50						
Inwestor:	Zakład Wodociągów i Kanalizacji Sp. z o.o. ul. M. Golisza 10; 71-682 Szczecin					
Inwestycja:	Modernizacja Oczyszczalni Ścieków Komunalnych "Zdroje" w Szczecinie					
Opracowanie:	Projekt wykonawczy Modernizacji Oczyszczalni Ścieków Komunalnych "Zdroje" w Szczecinie - tom EA					
Temat rysunku:	Punkt opróżniania samochodów z zanieczyszczeń płynnych (obiekt 700) INSTALACJE ELEKTRYCZNE					
Projektował; mgr inż. Janusz Dębski upr. bud. 77/Sz/80 w spec. instalacyjnej elektrycznej	Opracował: mgr inż. Bartłomiej Stankiewicz			Sprawdził: mgr inż. Michał Zamolski upr. bud. ZAP/0144/PWOE/13 w spec. instalacyjnej elektrycznej		
Data: grudzień 2015	Stadium: Projekt wykonawczy	Branża: ELEKTRYCZNA i AKPiA	Skala: -:-	Nr projektu: 192/PW/EA/15	Wersja: 12.2015	Nr rysunku: 700E2

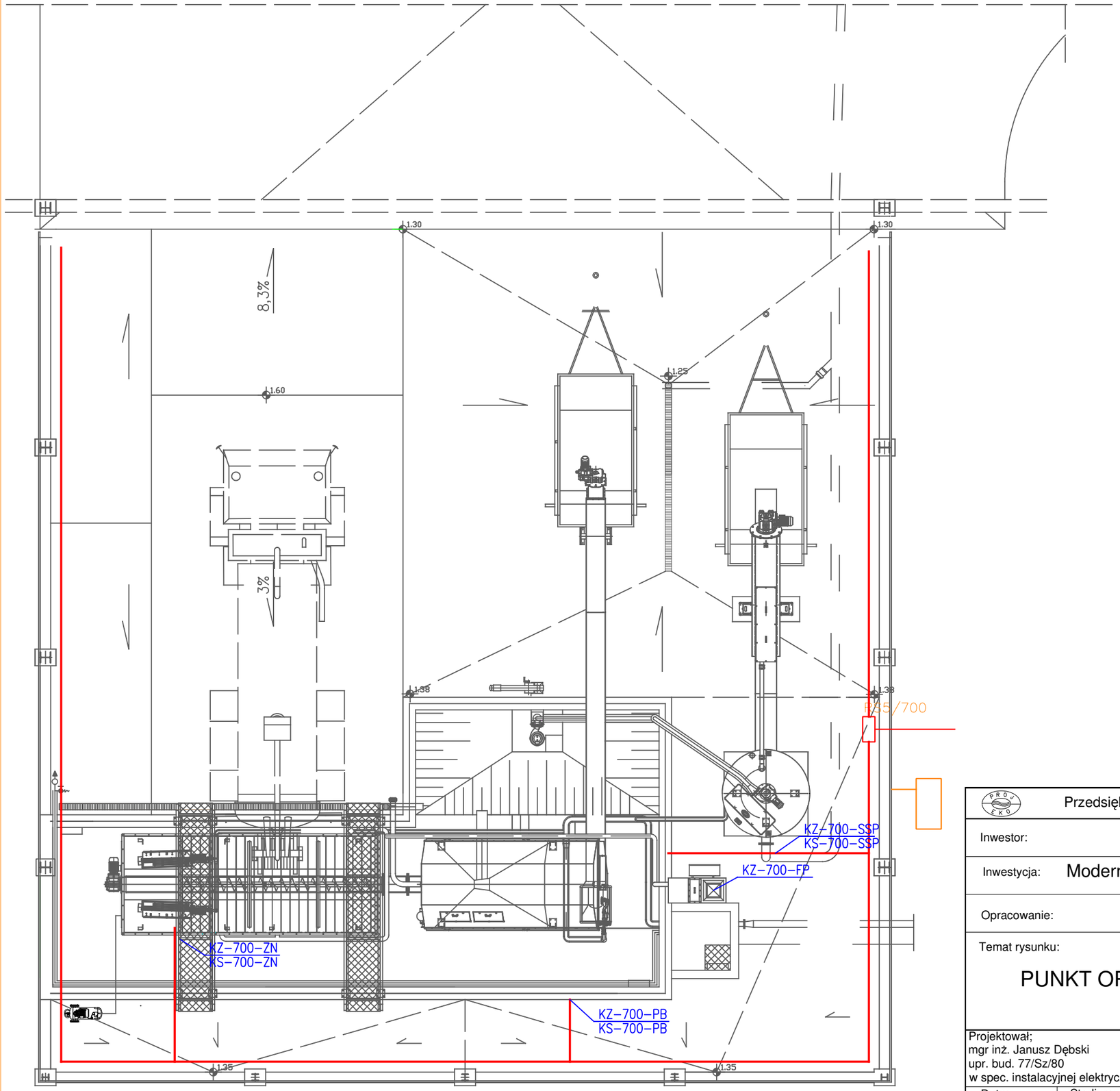

Przedsiębiorstwo Projektowo-Usługowe PROJ-EKO Sp. z o.o.	64-920 Piła ul. Okrzei 18 tel. 0-67/214-22-40, fax 0-67/214-22-50	
Inwestor:	Zakład Wodociągów i Kanalizacji Sp. z o.o. ul. M. Golisza 10; 71-682 Szczecin	
Inwestycja:	Modernizacja Oczyszczalni Ścieków Komunalnych "Zdroje" w Szczecinie	
Opracowanie:	Projekt wykonawczy Modernizacji Oczyszczalni Ścieków Komunalnych "Zdroje" w Szczecinie - tom EA	
Temat rysunku:	PLAN TRAS KABLOWYCH PUNKT OPRÓŻNIANIA SAMOCHODÓW Z ZANIECZYSZCZEŃ PŁYNNYCH (OB. 700)	

Projektował;	Opracował:	Sprawdził:
mgr inż. Janusz Dębski upr. bud. 77/Sz/80 w spec. instalacyjnej elektrycznej	mgr inż. Bartłomiej Stankiewicz	mgr inż. Michał Zamolski upr. bud. ZAP/0144/PWOE/13 w spec. instalacyjnej elektrycznej

Data:	Stadium:	Branża:	Skala:	Nr projektu:	Wersja:	Nr rysunku:
grudzień 2015	Projekt wykonawczy	ELEKTRYCZNA i AKPiA	-:-	192/PW/E/15	12.2015	700E3

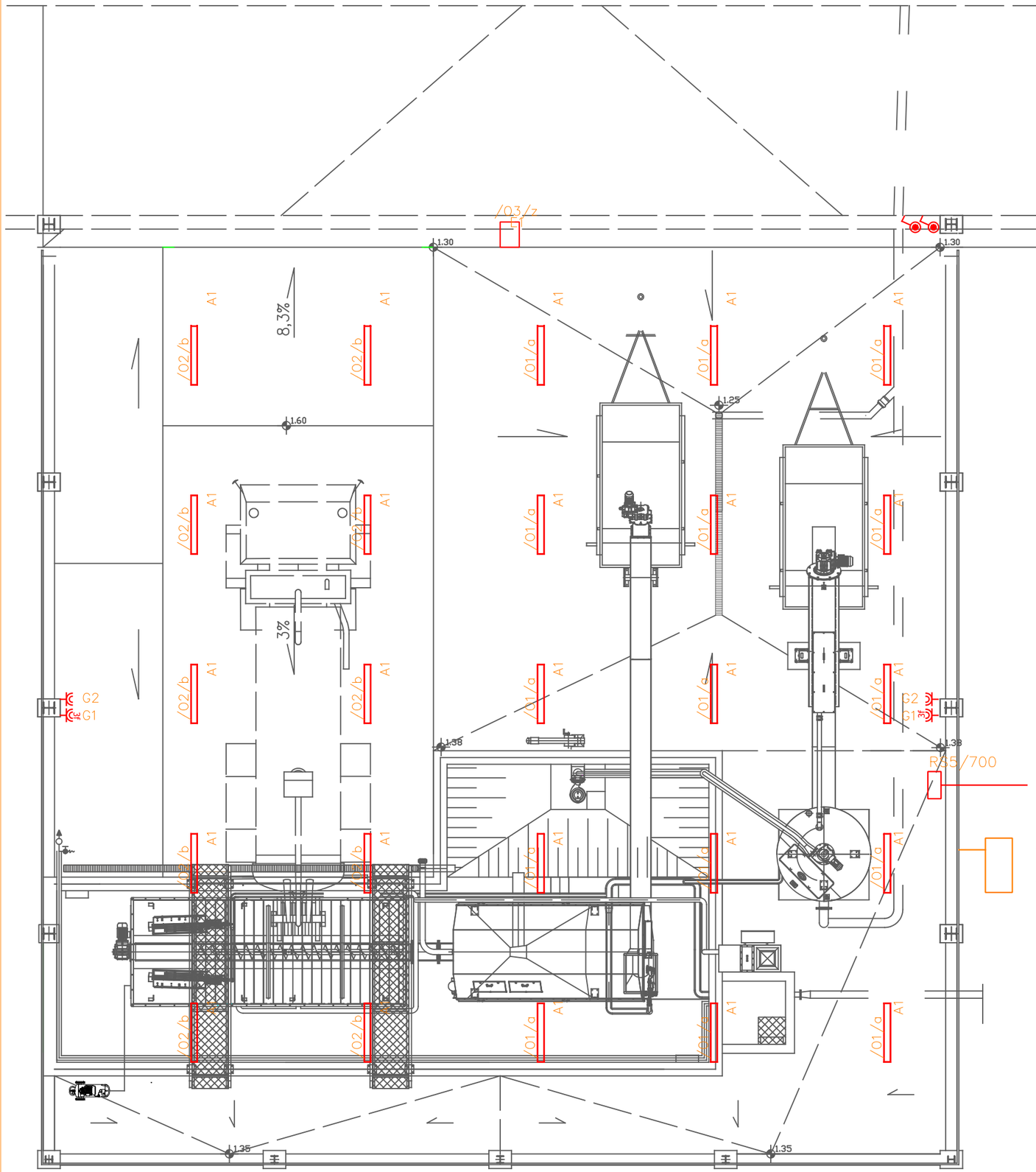

LEGENDA OSPRZĘTU	
symbol	opis
OSPRZĘT IP44	
	- łącznik jednobiegunowy
	- gniazdo 230V
3f	- gniazdo 400V
OSPRZĘT IP20	
	- wypust kablowy 1 fazowy
3f	- wypust kablowy 3 fazowy

LEGENDA OPRAW

SYMBOL	TYP	OPIS	MODEL PRZYKŁADOWY
	A1	oprawa przemysłowa świetlówkowa kloszowa IP65 źródło światła TL-5 2x54W	PHILIPS TCW216 2xTL5-54W HFA
	E1	oprawa zewnętrzna drogowa, szeroki rozsył światła źródło światła SON-TPP150W	PHILIPS SGS104 1xSON-TPP150W TP P5

OPIS OPRAWY

/O1/z
A1

Przedsiębiorstwo Projektowo-Usługowe PROJ-EKO Sp. z o.o.	64-920 Piła ul. Okrzei 18 tel. 0-67/214-22-40, fax 0-67/214-22-50
Inwestor:	Zakład Wodociągów i Kanalizacji Sp. z o.o. ul. M. Golisza 10; 71-682 Szczecin
Inwestycja:	Modernizacja Oczyszczalni Ścieków Komunalnych "Zdroje" w Szczecinie
Opracowanie:	Projekt wykonawczy Modernizacji Oczyszczalni Ścieków Komunalnych "Zdroje" w Szczecinie - tom EA
Temat rysunku:	Punkt opróżniania samochodów z zanieczyszczeń płynnych (obiekt 700) INSTALACJE ELEKTRYCZNE

Projektował;	Opracował:	Sprawdził:
mgr inż. Janusz Dębski upr. bud. 77/Sz/80 w spec. instalacyjnej elektrycznej	mgr inż. Bartłomiej Stankiewicz	mgr inż. Michał Zamolski upr. bud. ZAP/0144/PWOE/13 w spec. instalacyjnej elektrycznej

Data:	Stadium:	Branża:	Skala:	Nr projektu:	Wersja:	Nr rysunku:
grudzień 2015	Projekt wykonawczy	ELEKTRYCZNA i AKPiA	-:-	192/PW/E/15	12.2015	700E4