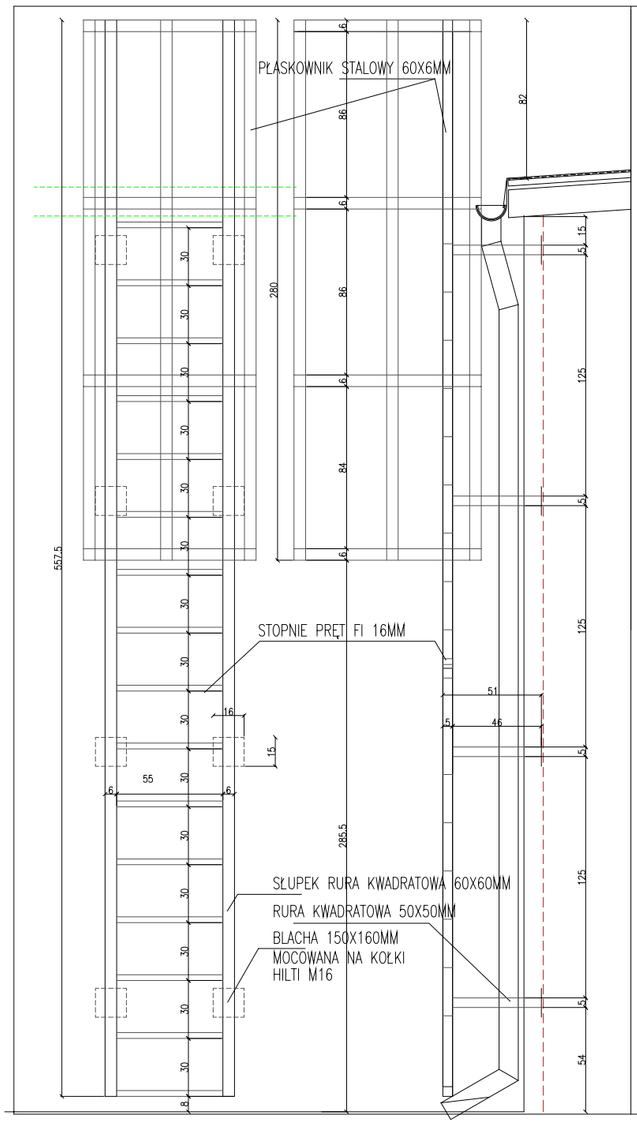

KRATY STALOWE W KOLORZE POPIEL RAL 7043 – BUDYNEK B				
SYMBOL:	KR1	KR2	KR3	KR4
SCHEMAT:				
WYMIARY:				
SZEROKOŚĆ So(MM)	1350	1480	1670	1650
WYSOKOŚĆ Ho(MM)	1020	1330	1300	1650
ILOSC (SZTUK)	1	3	2	1
UWAGI: WYMIARY SPRAWDZIC NA BUDOWIE	RAMA ISTNIEJĄCA OCYNKOWANA OGNIOWO MALOWANA PROSZKOWO W KOLORZE POPIEL RAL 7043 OKUCIA STALOWE SYSTEMOWE KRATA MOCOWANA DO MURU NA KOTWY WKLEJANE M16 HILTI SIATKA O OCZKU 20MM DO WYMIANY SIATKA Z DRUTU 1,5MM ZGRZEWANA	RAMA ISTNIEJĄCA OCYNKOWANA OGNIOWO MALOWANA PROSZKOWO W KOLORZE POPIEL RAL 7043 OKUCIA STALOWE SYSTEMOWE KRATA MOCOWANA DO MURU NA KOTWY WKLEJANE M16 HILTI SIATKA O OCZKU 20MM DO WYMIANY SIATKA Z DRUTU 1,5MM ZGRZEWANA	RAMA ISTNIEJĄCA OCYNKOWANA OGNIOWO MALOWANA PROSZKOWO W KOLORZE POPIEL RAL 7043 OKUCIA STALOWE SYSTEMOWE KRATA MOCOWANA DO MURU NA KOTWY WKLEJANE M16 HILTI SIATKA O OCZKU 20MM DO WYMIANY SIATKA Z DRUTU 1,5MM ZGRZEWANA	RAMA ISTNIEJĄCA OCYNKOWANA OGNIOWO MALOWANA PROSZKOWO W KOLORZE POPIEL RAL 7043 OKUCIA STALOWE SYSTEMOWE KRATA MOCOWANA DO MURU NA KOTWY WKLEJANE M16 HILTI SIATKA O OCZKU 20MM DO WYMIANY SIATKA Z DRUTU 1,5MM ZGRZEWANA

DETAL DRABINY D1,2,3
WYMIARY SPRAWDZIC NA BUDOWIE

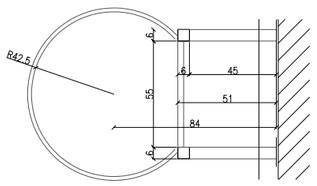

UWAGI: WSZYSTKIE ELEMENTY STALOWE OCYNKOWANE OGNIOWO, MALOWANE W KOLORZE RAL 7043

ZESTAWIENIE STALI DRABINY DR1,2,3

RODZAJ ELEMENTU	MASA JEDNOSTKOWA (kg/mb)	ŁĄCZNA MASA (kg)
RURA KWADRATOWA 60X60X5MM	8,63	95,96
RURA KWADRATOWA 50X50X5MM	7,06	26,54
PŁASKOWNIK STALOWY 60X6MM	2,82	38,91
PRĘT FI 16MM	1,58	13,9
BLACHA STALOWA 150X160MMX6MM	1,13kg/szt	9,04
	184,35 kg+18,40kg(spoina) = 202,75kg	

TERMORENOWACJA I REMONT ELEWACJI BUDYNKÓW WARSZTATU MECHANICZNEGO I SAMOCHODOWEGO DLA ZPW MIEDWIE

JEDNOSTKA PROJEKTOWA:		PODPIS/DATA
ATELIER XXI 71–670 SZCZECIN UL.PRZYJACIÓŁ ŻOŁNIERZA 80/3 tel. 0–048 91 4643763 / 695 426810		
PROJEKTANT	mgr inż. arch. Krzysztof Kalert upr. proj. 2/SZ/98, ZP–0383	
SPRAWDZAJĄCY	mgr inż. arch. Monika Sawicka upr. proj. 12/ZPOIA/OKK/2007	
OBIEKT/ADRES:		
BUDYNEK WARSZTATOWY I BUDYNEK GARAŻOWY ZPW MIEDWIE, GM. STARE CZARNOWO DZIAŁKA NR 11, OBRĘB: NIEZNAN		
INWESTOR:		
	ZAKŁAD WODOCIĄGÓW I KANALIZACJI SP. Z O.O. 71–682 SZCZECIN UL. GOLISZA 10	
RYSUNEK:		
ZESTAWIENIE KRAT STALOWYCH/ /DETAL DRABINY		
FAZA: PB/A	BRANŻA: ARCHITEKTURA	
SKALA: 1:20	MIEJSCE/DATA: Szczecin, 20.02.2008	NR RYS.: PB/A/04

PRAWA AUTORSKIE ZASTRZEŻONE
Niniejszy projekt / utwór architektoniczny jest chroniony prawem autorskim zgodnie z art.1 i następne Ustawy o Prawie Autorskim i Prawach Pokrewnych z dn. 4.02.1994 r (Dz.U. nr24 poz.83 z 23.02.1994r)

DETAL DASZKU 1:20

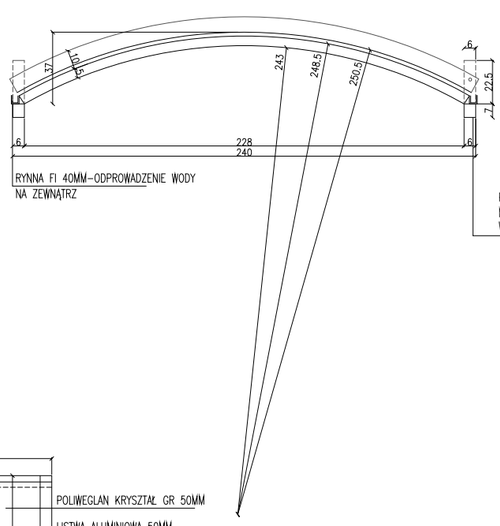

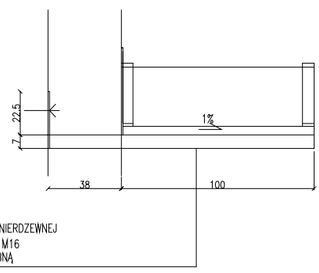

DETAL DASZKU 1:20

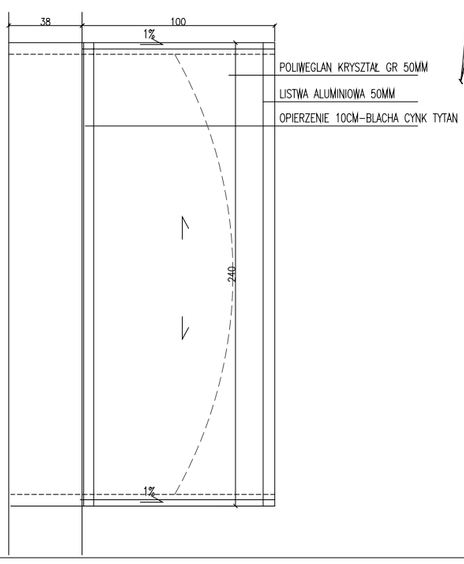

TERMORENOWACJA I REMONT ELEWACJI BUDYNKÓW WARSZTATU MECHANICZNEGO I SAMOCHODOWEGO DLA ZPW MIEDWIE

JEDNOSTKA PROJEKTOWA:		PODPIS/DATA
ATELIER XXI 71–670 SZCZECIN UL.PRZYJACIÓŁ ŻOŁNIERZA 80/3 tel. 0–048 91 4643763 / 695 426810		
PROJEKTANT	mgr inż. arch. Krzysztof Kalert upr. proj. 2/SZ/98, ZP–0383	
SPRAWDZAJĄCY	mgr inż. arch. Monika Sawicka upr. proj. 12/ZPOIA/OKK/2007	
OBIEKT/ADRES:		
BUDYNEK WARSZTATOWY I BUDYNEK GARAŻOWY ZPW MIEDWIE, GM. STARE CZARNOWO DZIAŁKA NR 11, OBRĘB: NIEZNAN		
INWESTOR:		
	ZAKŁAD WODOCIĄGÓW I KANALIZACJI SP. Z O.O. 71–682 SZCZECIN UL. GOLISZA 10	
RYSUNEK:		
DETAL DASZKU		
FAZA: PB/A	BRANŻA: ARCHITEKTURA	
SKALA: 1:20	MIEJSCE/DATA: Szczecin, 20.02.2008	NR RYS.: PB/A/06

PRAWA AUTORSKIE ZASTRZEŻONE
Niniejszy projekt / utwór architektoniczny jest chroniony prawem autorskim zgodnie z art.1 i następne Ustawy o Prawie Autorskim i Prawach Pokrewnych z dn. 4.02.1994 r (Dz.U. nr24 poz.83 z 23.02.1994r)